Ersatzteilkatalog

für die Düngerstreuer

GDK 5.000 / GDK 6.000 / GDK 7.000
GDK 8.000 / GDK 9.000 / GDK 10.000

GMB Güstrower Maschinenbau GmbH

Güstrower

Glasewitzer Chaussee 30
18273 Güstrow

Tel. : 03843 / 2175 – 210
Fax. : 03843 / 2175 – 211
lager@gmb-guestrower.de
www.gmb-guestrower.de

10/19

Werter Kunde,

Ersatzteile können zu jeder Zeit im Internetshop (www.gmb-guestrower) bzw. telefonisch werktags zwischen 7.15 Uhr und 16.00 Uhr bzw. ganztägig per Email oder Fax bestellt werden.

Für die Bearbeitung Ihrer Bestellung benötigen wir:

1. ET – Nummer
2. Anzahl
3. Lieferart
4. Lieferanschrift
5. Rechnungsanschrift

Die Ware kann bei Eingang der Bestellung vor 11.30 Uhr innerhalb Deutschlands in der Regel am darauf folgenden Werktag per Nachtversand zugestellt werden. Wird keine Lieferart vereinbart erfolgt die Zustellung per Stückgut oder Paketdienst nach unserer Wahl.

Sollten nicht alle Teile einer Bestellung sofort verfügbar sein, erfolgt die Lieferung in Teillosen, wenn nichts anderes ausdrücklich vereinbart wird.

Für Ersatzteile gelten unsere Garantiebedingungen. Sollte ein Teil beanstandet werden leisten wir Ersatz gegen Rechnung. Das reklamierte Teil ist uns auf dem kostengünstigsten Weg zurück zu schicken. Wird die Reklamation anerkannt erfolgt eine Gutschrift.

Falsch bestellte Teile werden durch uns im neuwertigen Zustand zurückgenommen. Für die Wiedereinlagerung berechnen wir 20 % des Warenwertes.

Es gelten unsere allgemeinen Liefer- und Zahlungsbedingungen. Insbesondere weisen wir darauf hin, dass bei Bestellungen unter 25,-€ ein Mindermengenaufschlag von 7,70€ erhoben wird.

GMB Güstrower Maschinenbau GmbH

Glasewitzer Chaussee 30

18273 Güstrow

Tel. : 03843 / 2175 – 210

Fax. : 03843 / 2175 – 211

Baugruppe

Streuwerk

Flügelscheiben 6
H-Streuwerk 8
Hochfeste Streuscheiben 10
Kalk-Scheiben 12
Streueinrichtung 14
Kegelradgetriebe 17
Leiteinrichtung 20
Leiteinrichtung Teilbreite 24
Grenzstreueinrichtung 28
Abweiser 2 30
Abweiser H 32

Kratzboden

Schieber 34
Behälterboden 36
Kratzboden 40
Flanschlager 40
Vorschubgetriebe 44

Elektronik

Elektronik ISOBUS IC18 46
Elektronik TJ500 48

Hydraulik

Hydraulik Kratzboden 50
Hydraulik Streuscheiben 52
Zapfwellegetriebe 54
Hydraulikbehälter 56
Ventilblock Streuscheiben 58
Hydraulik Doppelgetriebe 60

Abkämmwalze

Abkämmwalze 62
Platte AKW 64
Walzenhalter komplett 66

Streuschnecke

Schnecke 9m / 12 m 68
Streuschnecke 9m / 12m 70
Klapplager 74
Antrieb Schnecke 76
Außenlager 76
Mittellager 78
Endlager 78
Riegel 80
Schnecke Hydraulik 82

Zubehör

Winterdienst – Streuwerk 84
Rührwerk 86
Meßset 88
Schutzeinrichtungen 90
Behältersiebe 92
Behälteraufsatz 300 94
Behälteraufsatz 450 94
Klappplane, hydraulisch 96
Rollplane 98
Klappplane 100

Fahrwerk

Deichsel Einachser 102
Deichsel Tandem 104
Lenkdeichsel 106
Achse 108
Tandemachse 110
Druckluftbremsanlage 112
Kotflügel Einachser 114
Kotflügel 116
Beleuchtung 118

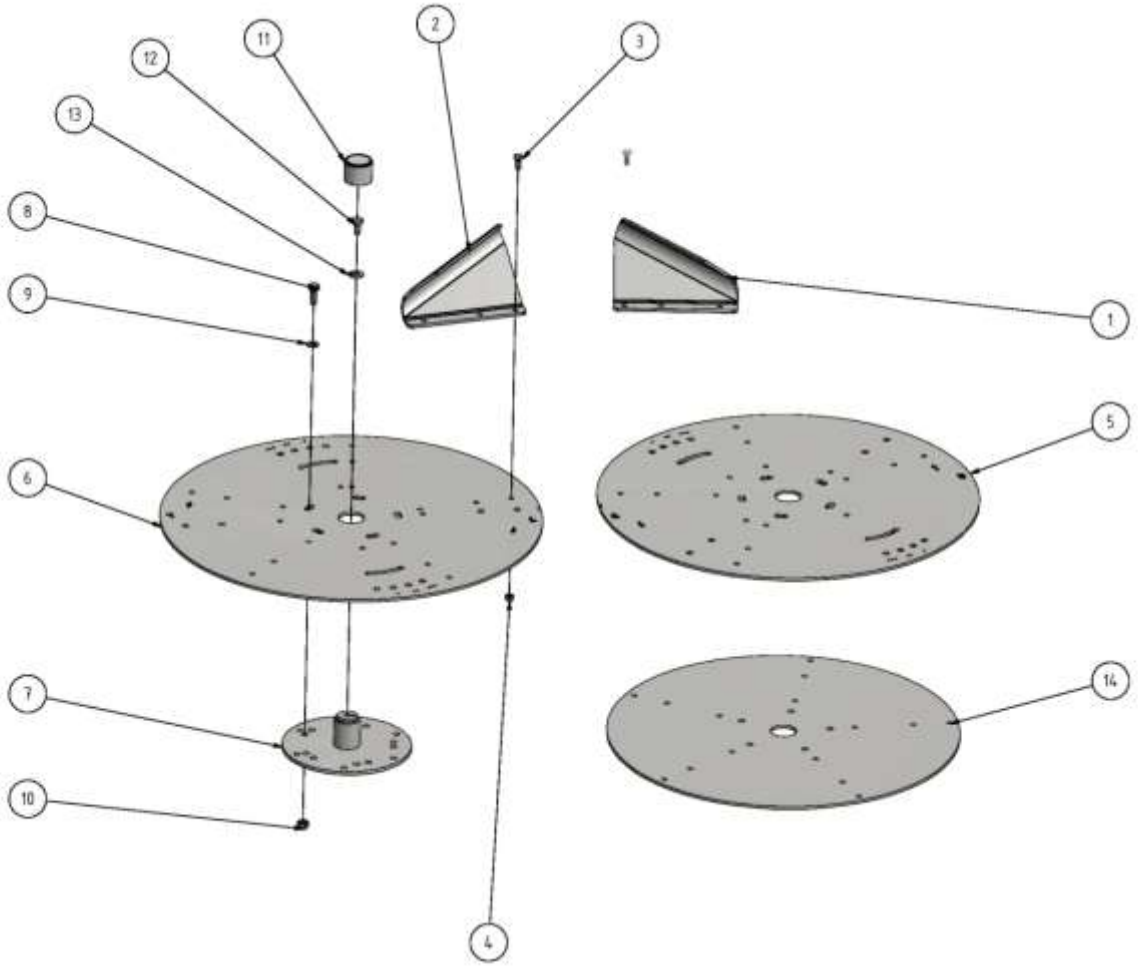

Flügelscheiben

Flügelscheiben

lfd. Nr.	ET-Nummer	Benennung	Anz
1	12 251 208 2	Streuflügel rechts	5
1a	12 251 213 8	Streuflügel rechts V2A	5
2	12 251 209 0	Streuflügel links	5
2a	12 251 214 6	Streuflügel links V2A	5
3	Schr0035	Sechskantschraube	30
4	Mut0002	Sechskantmutter	30
5	12 261 619 4 - R	H-Scheibe rechts	1
5a	12 261 619 4 - R_VA	H-Scheibe rechts VA	1
6	12 261 619 4 - L	H-Scheibe links	1
6a	12 261 619 4 - L_VA	H-Scheibe links VA	1
7	12 256 657 7	Schleuderscheibennabe	2
8	Schr0005	Sechskantschraube	10
9	Schei0468	Unterlegscheibe	10
10	Mut0123	Sechskantmutter	10
11	Kappe0015	Abdeckkappe	2
12	Schr0004	Sechskantschraube	2
13	Schei0760	Sicherungsblech	2
14	12 259 066 5	Streuteller für Streuflügel	2
15	12 259 064 0	Flügelscheibe komplett links	1
16	12 259 065 7	Flügelscheibe komplett rechts	1
17	12 259 072 0	Flügelscheibe komplett links VA	1
18	12 259 073 7	Flügelscheibe komplett rechts VA	1

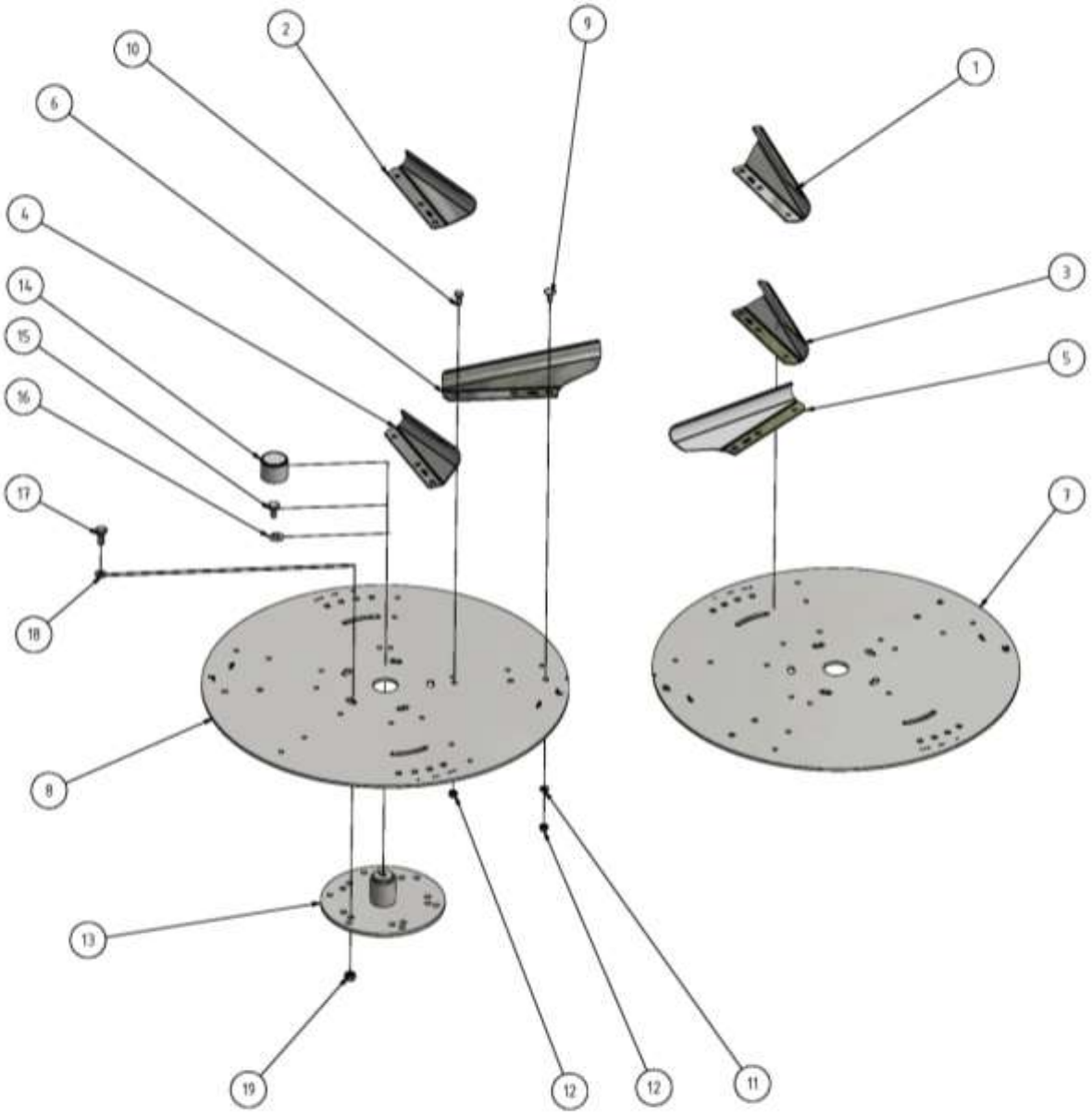

H-Streuwerk

H-Streuwerk

lfd. Nr.	ET-Nummer	Benennung	Anz
1	12 261 631 3	Leiste H222 rechts	1
1a	12 261 631 3 - B	Leiste H222 rechts beschichtet	1
2	12 261 621 7	Leiste H222 links	1
2a	12 261 621 7 - B	Leiste H222 links beschichtet	1
3	12 261 630 5	Leiste H205 rechts	1
3a	12 261 630 5 - B	Leiste H205 rechts beschichtet	1
4	12 261 620 0	Leiste H205 links	1
4a	12 261 620 0 - B	Leiste H205 links beschichtet	1
5	12 261 633 8	Leiste H288 rechts	1
5a	12 261 633 8 - B	Leiste H288 rechts beschichtet	1
6	12 261 623 3	Leiste H288 links	1
6a	12 261 623 3 - B	Leiste H288 links beschichtet	1
7	12 261 619 4 - R	H-Scheibe rechts	1
7a	12 261 619 4 - R_VA	H-Scheibe rechts VA	1
8	12 261 619 4 - L	H-Scheibe links	1
8a	12 261 619 4 - L_VA	H-Scheibe links VA	1
9	Schr0382	Flachrundschraube	16
10	Schr0035	Sechskantschraube	8
11	Schei0117	Unterlegscheibe	8
12	Mut0002	Sechskantmutter	24
13	12 256 657 7	Schleuderscheibennabe	2
14	Kappe0015	Abdeckkappe	2
15	Schr0004	Sechskantschraube	2
16	Schei0760	Sicherungsblech	2
17	Schr0005	Sechskantschraube	10
18	Schei0470	Unterlegscheibe	10
19	Mut0123	Sechskantmutter	10
20	12 261 615 3	H-Streuscheibe links komplett	1
20a	12 261 615 3 - B	H-Streuscheibe links beschichtet	1
21	12 261 616 1	H-Streuscheibe rechts komplett	1
21a	12 261 616 1 - B	H-Streuscheibe rechts beschichtet	1

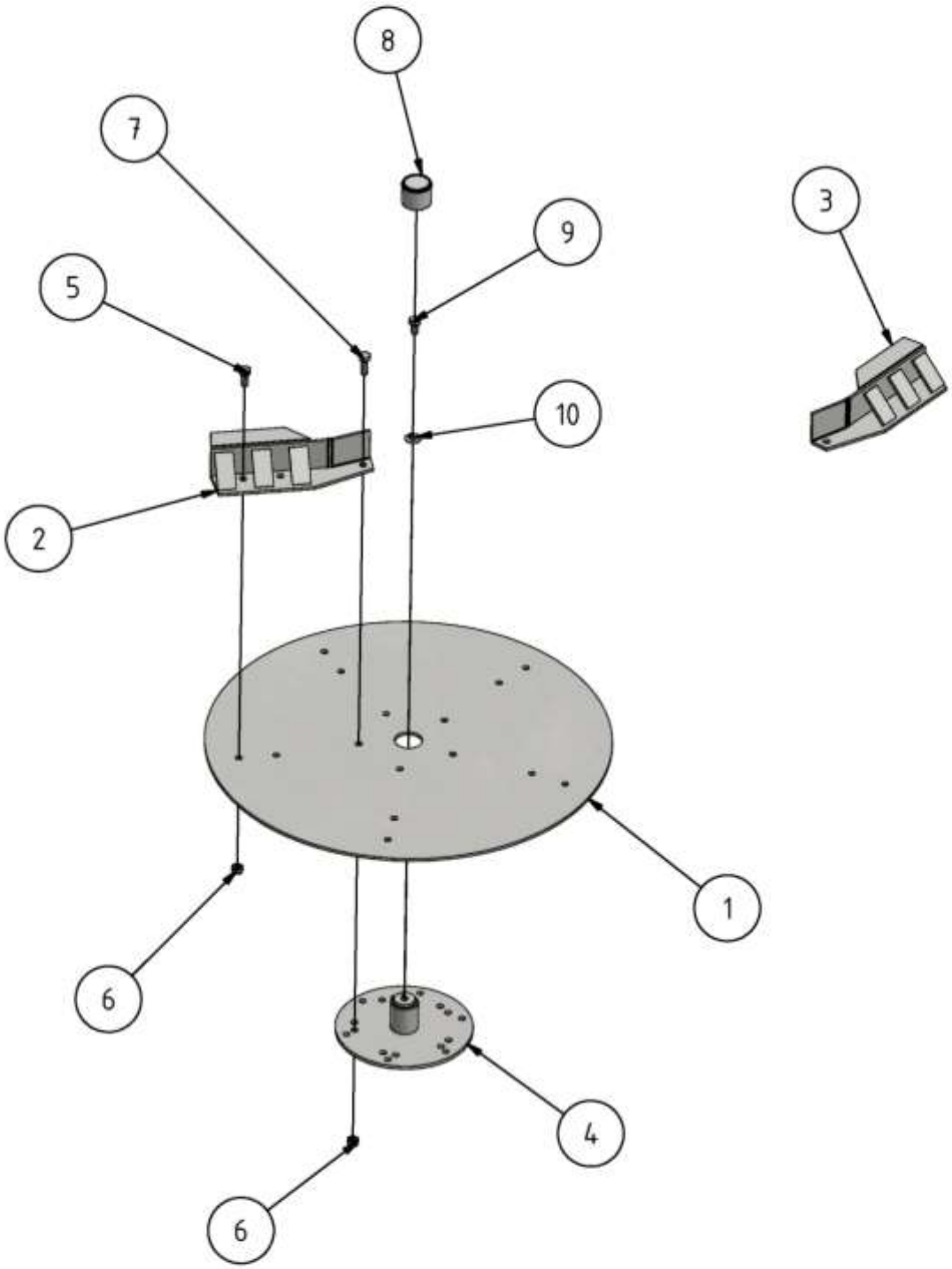

hochfeste Streuscheiben

Hochfeste Streuscheiben

Pos	ET-Nummer	Benennung	Anz
1	12 259 682 2	Teller hochfest	1
2	12 259 683 0	hochfeste Streuleiste links	5
3	12 259 689 6	hochfeste Streuleiste rechts	5
4	12 256 657 7	Schleuderscheibennabe	1
5	Schr0005	Sechskantschraube	10
6	Mut0123	Sechskantmutter	15
7	Schr0311	Sechskantschraube	5
8	Kappe0015	Abdeckkappe	2
9	Schr0004	Sechskantschraube	2
10	Schei0760	Sicherungsblech	2
11	12 259 681 4	Streuscheibe links hochfest kompl.	1
12	12 259 688 8	Streuscheibe rechts hochfest kompl.	1

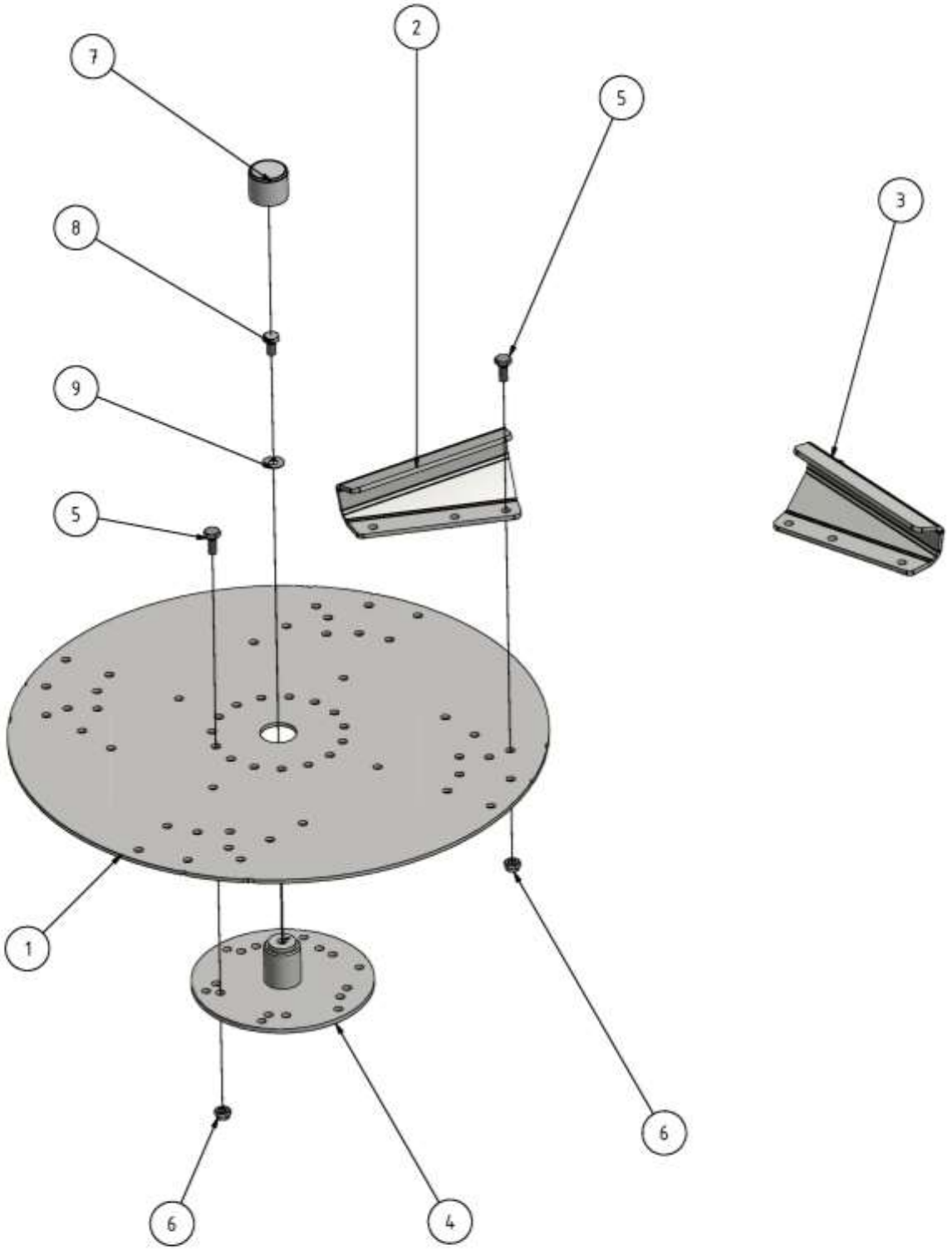

Kalkscheiben

Kalk-Scheiben

lfd. Nr.	ET-Nummern	Benennung	Anz
1	12 261 715 4	Kalkscheibe	2
2	12 261 717 0	Kalkleiste links	4
3	12 261 712 1	Kalkleiste rechts	4
4	12 256 657 7	Schleuderscheibennabe	2
5	Schr0005	Sechskantschraube	10
6	Mut0123	Sechskantmutter	10
7	Kappe0015	Abdeckkappe	2
8	Schr0004	Sechskantschraube	2
9	Bl0334	Sicherungsblech	2
10	12 261 711 3	Kalkscheibe rechts komplett	1
11	12 261 716 2	Kalkscheibe links komplett	1

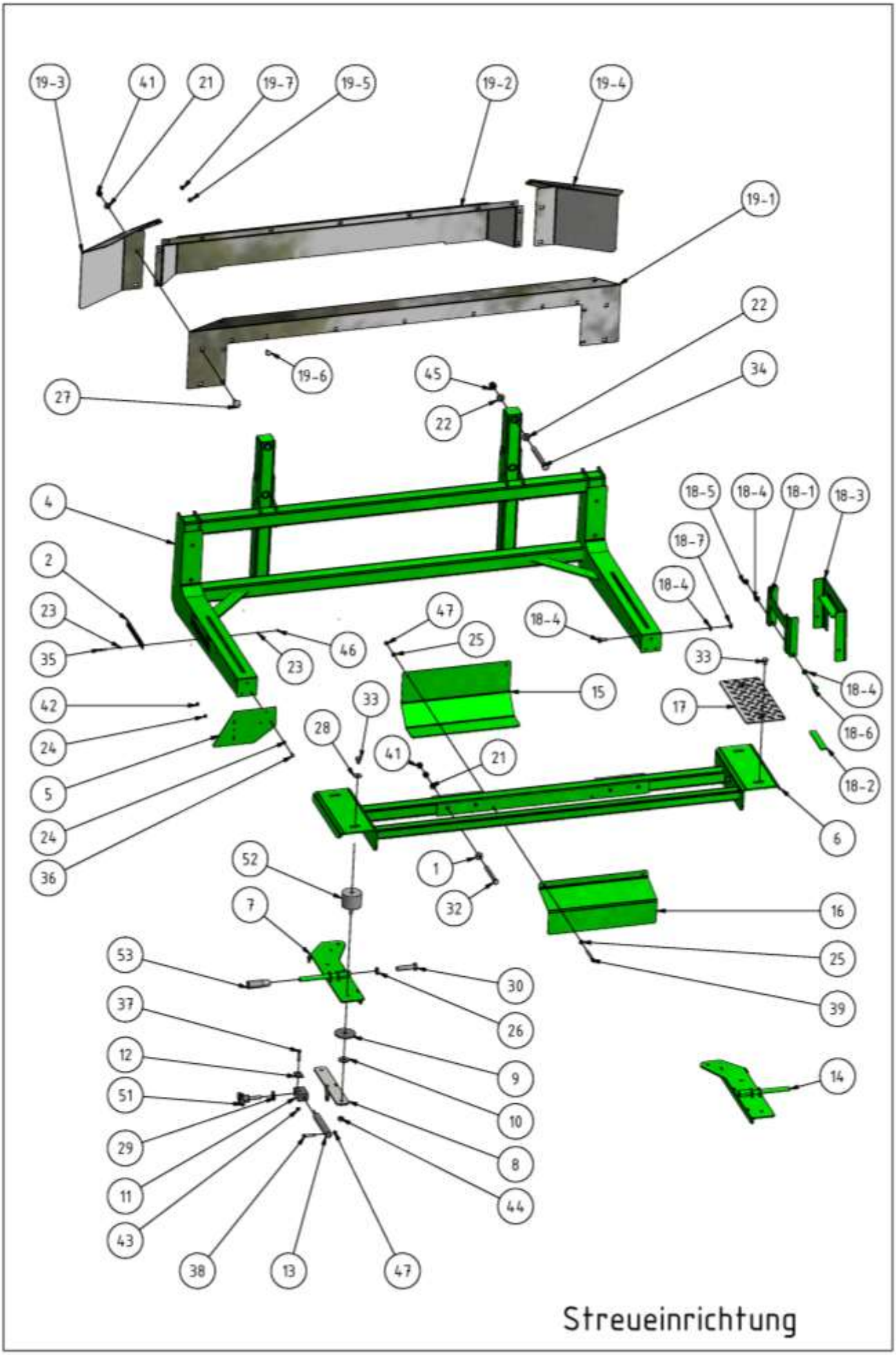

Streueinrichtung

Streueinrichtung

lfd. Nr.	ET-Nummer	Benennung	Anz
1	12 250 788 0	Vorlegescheibe	4
2	12 259 081 7	Skala Konsole	2
4	12 261 342 3	Konsolenaufnahme	1
5	12 261 353 6	Reflektorblech	2
6	12 261 355 2	Konsole	1
7	12 261 365 7	Schlittenoberteil links	1
8	12 261 366 5	Schlittenunterteil	2
9	12 261 367 3	Gleitscheibe oben	4
10	12 261 368 1	Gleitscheibe unten	4
11	12 261 369 8	Zylinderhalter	2
12	12 261 370 4	Zylinderkralle	4
13	12 261 371 2	Schubstange	2
14	12 261 375 3	Schlittenoberteil rechts	1
15	12 261 376 1	Wellenschutz vorn	1
16	12 261 377 8	Wellenschutz hinten	1
17	12 261 380 0	Tritt Streuwerk	1
18	12 261 381 7	Stufe Streuwerk komplett	1
18-1	12 261 381 7 - 1	Stufe Streuwerk Teil 1	1
18-2	12 261 381 7 - 2	Antirutschbelag	1
18-3	12 261 381 7 - 3	Stufe Streuwerk Teil 1	1
18-4	Schei0468	Unterlegscheibe	8
18-5	Mut0123	Sechskantmutter	2
18-6	Schr0311	Sechskantschraube	2
18-7	Mut0181	Sechskantmutter	2
18-8	Schr0005	Sechskantschraube	2
19	12 261 640 1	Prallwand H komplett	1
19-1	12 261 641 8	Prallwandteil 1	1
19-2	12 261 642 6	Prallwandteil 2	1
19-3	12 261 644 2 - L	Prallwandverlängerung links	1
19-4	12 261 644 2 - R	Prallwandverlängerung rechts	1
19-5	Schei0117	Unterlegscheibe	13
19-6	Schr0382	Flachrundschraube	13
19-7	Mut0002	Sechskantmutter	13
19-8	12 261 643 4 - L	Prallwandverlängerung links groß	1
19-9	12 261 643 4 - R	Prallwandverlängerung rechts groß	1
21	Schei0112	Unterlegscheibe	12
22	Schei0176	Unterlegscheibe	8
23	Schei0046	Unterlegscheibe	8
24	Schei0773	Unterlegscheibe	12
25	Schei0117	Unterlegscheibe	4
26	Mut0072	Sechskantmutter	2
27	Schr0622	Flachrundschraube	4
28	Schei0039	Unterlegscheibe	2
29	Schei0039	Unterlegscheibe	2

30	Schr0734	Sechskantschraube	2
31	Schr0004	Sechskantschraube	2
32	Schr0209	Sechskantschraube	4
33	Schr0793	Sechskantschraube	4
34	Schr0076	Sechskantschraube	4
35	Schr0704	Sechskantschraube	4
36	Schr0315	Sechskantschraube	6
37	Schr0276	Sechskantschraube	4
38	Schr0860	Sechskantschraube	2
39	Schr0821	Sechskantschraube	2
40	Mut0181	Sechskantmutter	1
41	Mut0047	Sechskantmutter	15
42	Mut0108	Sechskantmutter	6
43	Mut0017	Sechskantmutter	5
44	Mut0180	Sechskantmutter	4
45	Mut0270	Sechskantmutter	4
46	Mut0106	Sechskantmutter	4
47	Mut0002	Sechskantmutter	4
51	Schr0838	Sterngriffschraube	2
52	Streuer2455	Puffer	4
53	Schr0834	Zylinderknopf	2

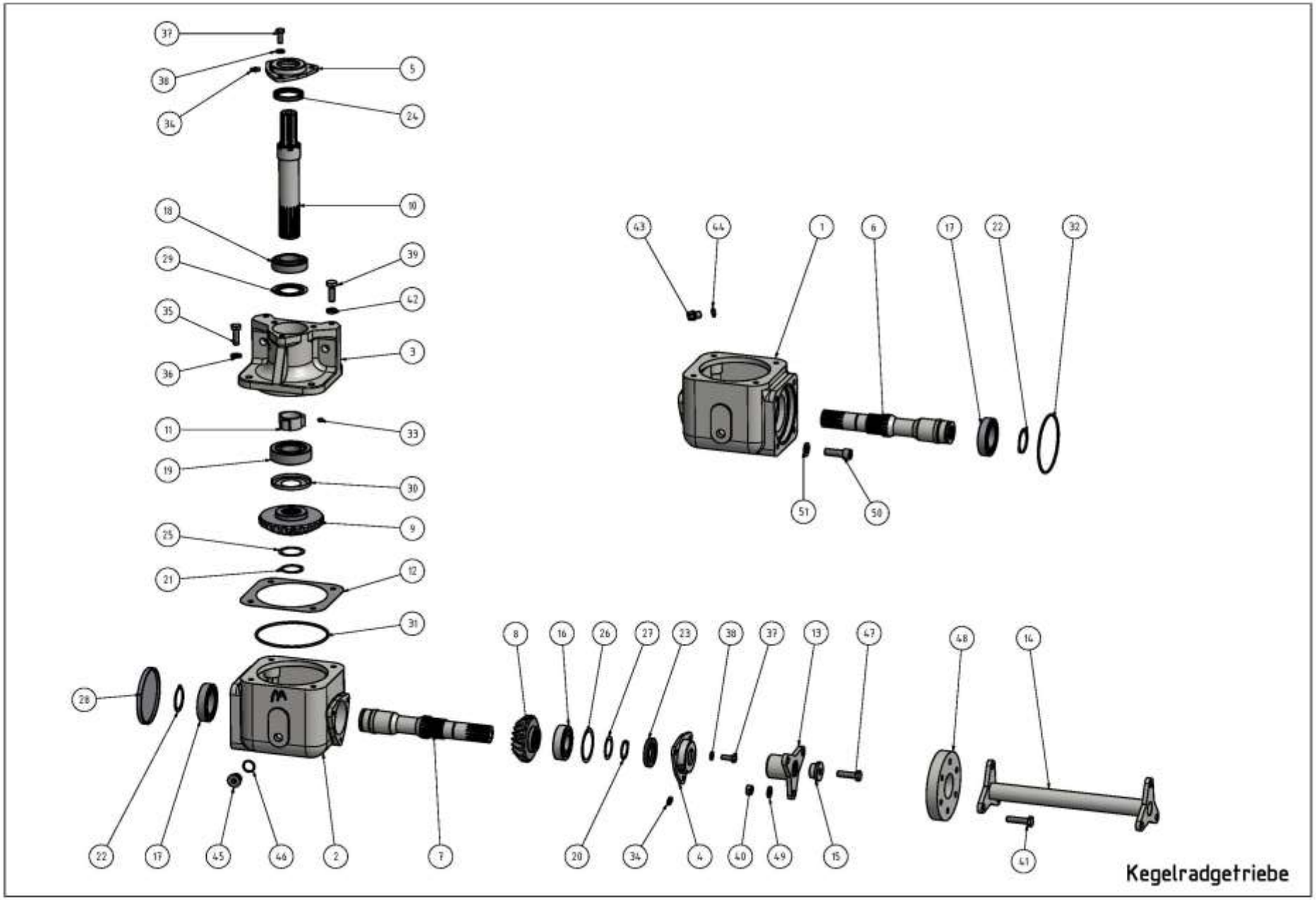

Kegelradgetriebe

Kegelradgetriebe

lfd. Nr.	ET-Nummer	Benennung	Anz
1	Gehäu0225	Gehäuse	1
2	Gehäu0229	Gehäuse	1
3	Flansch0211	Flansch	2
4	Deckel0152	Deckel	2
5	Deckel0151	Deckel	2
6	Welle0290	Antriebswelle	1
7	Welle0291	Antriebswelle	1
8	Ritzel0001	Kegelritzel	2
9	Rad0020	Kegelrad	2
10	Welle0292	Abtriebswelle	2
11	Streuer0016	Zahnsegment	1
12a	Schei0746	Passscheibe	2
12b	Schei0784	Passscheibe	2
12c	Schei0785	Passscheibe	4
13	Flansch0210	Kupplungsflansch	2
14	Welle0293	Nabenstern	1
15	Schei0747	Scheibe	2
16	Lager0111	Rillenkugellager DIN 625-6206	2
17	Lager0078	Rillenkugellager DIN 625-6008	2
18	Lager0257	Kegelrollenlager DIN 720-32007	2
19	Lager0258	Kegelrollenlager DIN 720-32207	2
20	Ring0036	Sicherungsring DIN 471-30x2	2
21	Ring0010	Sicherungsring DIN 471-35x2,5	2
22	Ring0005	Sicherungsring DIN 471-40x1,75	2
23	Ring0006	Wellendichtring A30x52x7 DIN 3760	2
24	Ring0629	Wellendichtring A40x52x7 DIN 3760	2
25a	Schei0022	Passscheibe DIN 988-35x45x0,5	2
25b	Schei0797	Passscheibe DIN 988-35x45x0,3	6
26a	Schei0793	Passscheibe DIN 988-50x62x0,3	2
26b	Schei0794	Passscheibe DIN 988-50x62x0,1	4
27a	Schei0798	Passscheibe DIN 988-30x42x0,15	2
27b	Schei0799	Passscheibe DIN 988-30x42x0,1	2
28	Kappe0010	Verschlusskappe	1
29	Ring0651	Nilos-Ring 32007 JV	2
30	Ring0650	Nilos-Ring 32207 AV2	
31	Ring0652	O-Ring 120x3	2
32	Ring0052	O-Ring 101,4x3	2
33	Stift0007	Gewindestift DIN 915-M6x8	1
34	Kopf0001	Schmiernippel DIN 71412-AM6	4
35	Schr0311	Sechskantschraube M10x30	8
36	Ring0022	Federring DIN 127-A10	8
37	Schr0035	Sechskantschraube M8x20	12
38	Ring0024	Federring DIN 127-A8	12
39	Schr0311	Sechskantschraube M10x30	4
40	Mut0181	Sechskantmutter M10	12
41	Schr0754	Sechskantschraube M10x40	12
42	Mut0068	Sechskantmutter ISO 4035 M10	4
43	Schr0865	Verschlusschraube DIN 910-M12x1	2
44	Ring0053	Dichtring DIN 7603-A 12x16	2
45	Schr0907	Verschlusschraube DIN 908-M18x1,5	2

46	Ring0020	Dichtring DIN 7603-A 18x22	2
47	Schr0067	Sechskantschraube M10x35	2
48	Schei0001	Gelenkseilscheibe	2
49		Scheibe DIN 125_A10,5	12
50		Sechskantschraube M12x35	4
51		Scheibe DIN 125 A12	4
	Getr0170	Kegelradgetriebe links	1
	Getr0171	Kegelradgetriebe rechts	1
	Getr0152	Getriebesatz komplett	

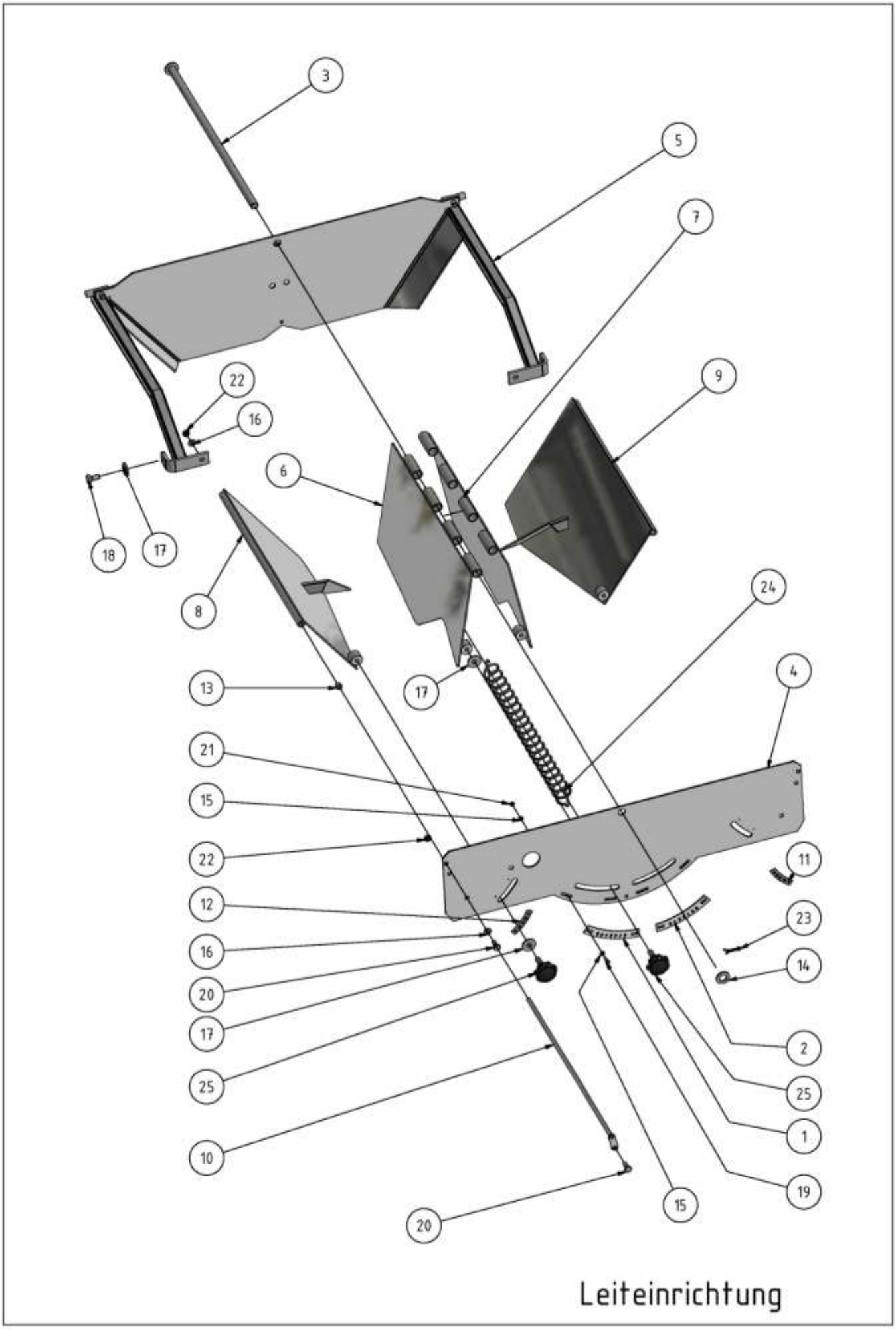
3
5
7
9
22
16
6
18
17
8
24
4
13
17
21
15
22
11
12
23
16
14
20
17
2
25
25
1
10
19
15
20
Leiteinrichtung

Leiteinrichtung

lfd. Nr.	ET-Nummer	Benennung	Anz
1	12 254 283 4	Leitblechskala links	1
2	12 254 284 2	Leitblechskala rechts	1
3	12 257 939 7	Leitblechachse komplett	1
4	12 258 072 7	Deckblech	1
5	12 258 086 4	Leitblechaufnahme	1
6	12 258 088 0	Leitblech links	1
7	12 258 090 3	Leitblech rechts	1
8	12 258 091 1	Klappe links	1
9	12 258 094 4	Klappe rechts	1
10	12 258 115 8	Klappenachse 1	2
11	12 261 560 1 - L	Skala Grenzklappe links	1
12	12 261 560 1 - R	Skala Grenzklappe rechts	1
13	Lager0248	Buchse	4
14	Schei0176	Unterlegscheibe	1
15	Schei0046	Unterlegscheibe	8
16	Schei0605	Unterlegscheibe	4
17	Schei0470	Unterlegscheibe	6
18	Schr0004	Sechskantschraube	2
19	Schr0751	Sechskantschraube	4
20	Schr0035	Sechskantschraube	4
21	Mut0250	Sechskantmutter	4
22	Mut0017	Sechskantmutter	4
23	Splint0007	Splint	1
24	Fed0167	Zugfeder	1
25	Griff0001	Sterngriff	4

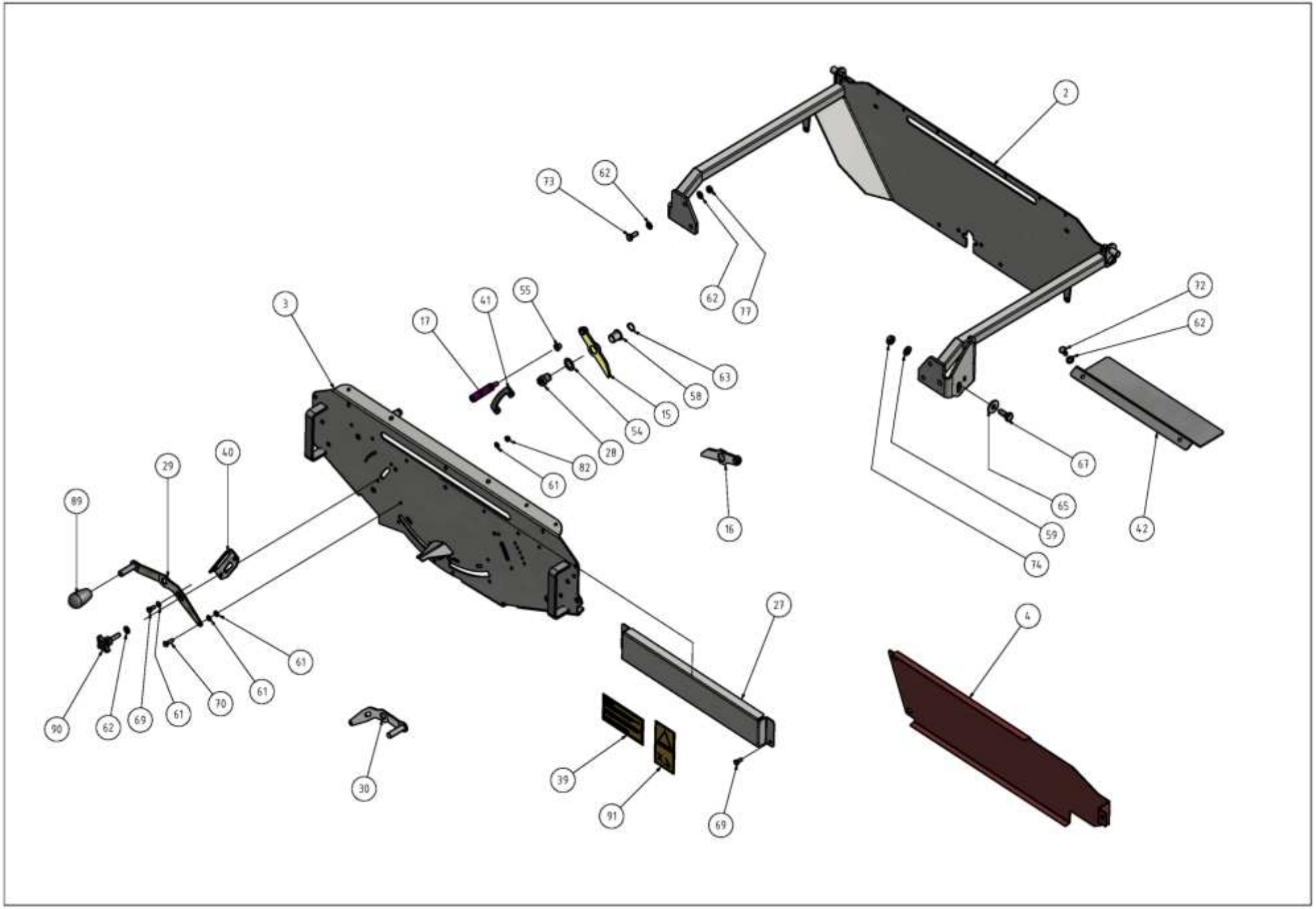
2
73
62
62
77
72
62
3
17
41
55
63
58
15
54
28
82
61
16
67
65
59
74
42
29
40
89
27
4
61
61
70
61
69
62
90
30
39
91
69

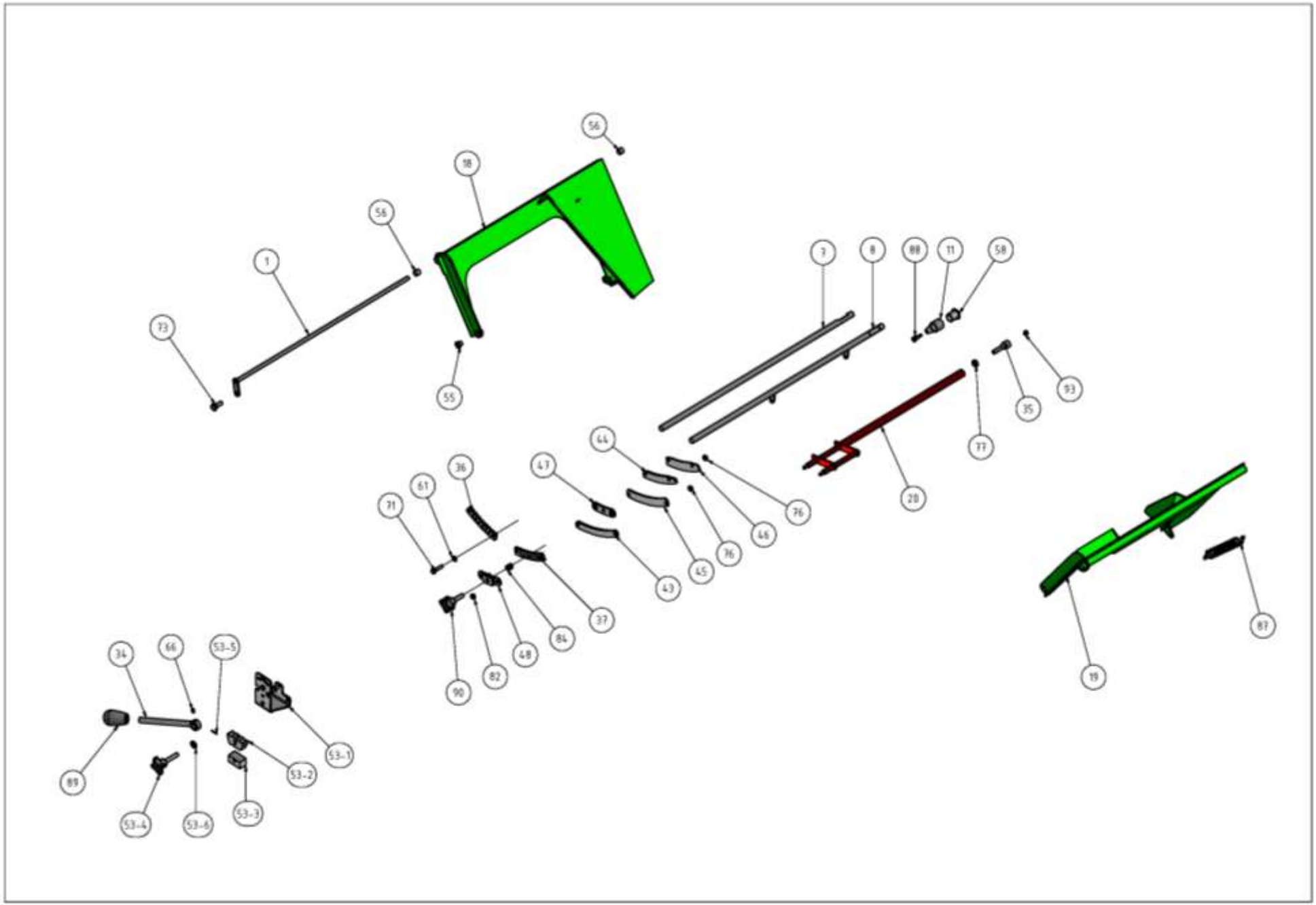
56
18
56
1
73
55
3
8
88
11
58
93
35
77
28
44
47
36
61
71
76
46
76
45
43
37
84
48
82
90
19
87
34
66
53-5
53-1
53-2
53-3
53-6
53-4
89

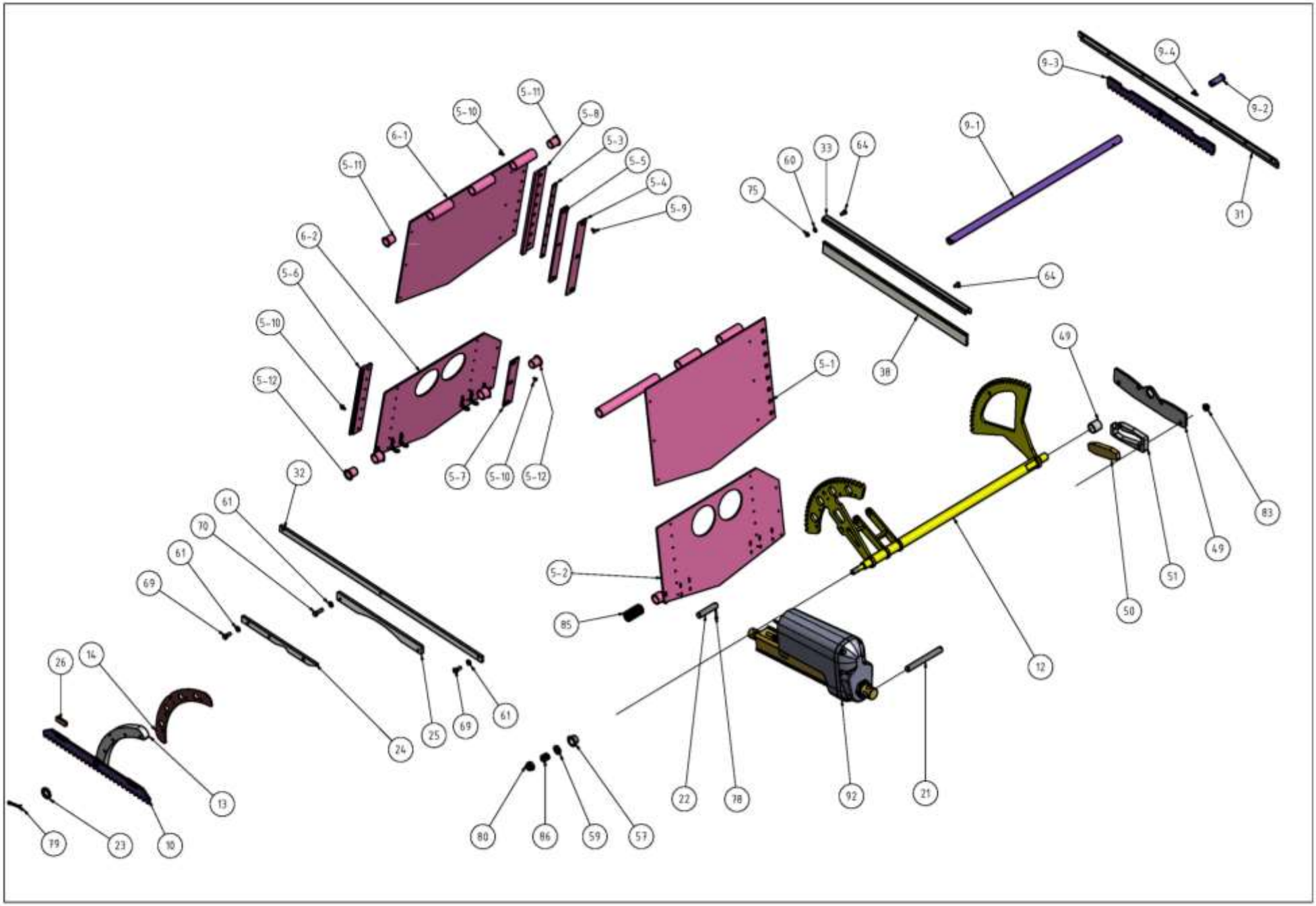
9-3
9-4
9-2
9-1
31
5-11
5-10
5-8
6-1
5-3
5-5
5-4
5-9
60
33
64
75
64
38
6-2
5-6
5-10
5-12
5-7
5-10
5-12
5-1
49
83
49
51
50
12
32
61
70
61
69
5-2
85
26
14
13
10
24
25
69
61
22
78
92
21
79
23
80
86
59
57

Leiteinrichtung Teilbreite

lfd. Nr.	ET-Nummer	Benennung	Anz
1	12 258 115 8	Klappenachse 1	2
2	12 258 810 7	Leitblechaufnahme Teilbreite	1
3	12 258 825 2	Deckblech Teilbreite	1
4	12 258 828 5	Abdeckung innen	1
5	12 258 830 8	Leitblech Teilbreite links	1
5-1	12 258831 6	Leitblech oben links	1
5-2	12 258 832 4	Leitblech unten links	1
5-3	12 258 834 0	Blech Dichtschiene	2
5-4	12 258 835 7	Gleitblech 1	2
5-5	12 258 836 5	Gleitblech 2	2
5-6	12 258 837 3	Gleitschiene 1	2
5-7	12 258 838 1	Dichtschiene 1	2
5-8	12 258 839 8	Dichtschiene 2	2
5-9	Schr0187	Senkschraube	6
5-10	Schr0758	Senkschraube	56
5-11	12 258 898 4	Buchse abgedreht	2
5-12	Lager0238	Buchse	4
6	12 258 840 4	Leitblech Teilbreite rechts	1
6-1	12 258 841 2	Leitblech oben rechts	1
6-2	12 258 842 0	Leitblech unten rechts	1
7	12 258 843 7 - L	Stellhebel links	1
8	12 258 843 7 - R	Stellhebel rechts	1
9	12 258 845 3	Leitblechachse Teilbreite	1
9-1	12 258 845 3 - 1	Leitblechrohr Teilbreite	
9-2	12 258 845 3 - 2	Achsbolzen Teilbreite	
9-3	12 258 846 1	Abtrieb hinten	
9-4	Stift0020	Spannstift	
10	12 258 847 8	Abtrieb vorn komplett	1
11	12 258 848 6	Stellhebel außen	4
12	12 258 850 0	Antrieb Teilbreite	1
13	12 258 853 3	Kurvenscheibe Teilbreite	1
14	12 258 854 1	Abdeckung Kurvenscheibe	1
15	12 258 856 6 - L	Kurvenhebel links	1
16	12 258 856 6 - R	Kurvenhebel rechts	1
17	12 258 857 4	Koppel Teilbreite	2
18	12 258 858 2	Grenzblech links Teilbreite	1
19	12 258 859 0	Grenzblech rechts Teilbreite	1
20	12 258 860 5	Stellhebel Teilbreite	2
21	12 258 861 3	Bolzen Linearantrieb lang	1
22	12 258 862 1	Bolzen Linearantrieb kurz	1
23	12 258 863 8	Gleitscheibe	1
24	12 258 864 6	Führung Antriebsrad	2
25	12 258 865 4	Führung Antriebsrad Mittelteil	1
26	12 258 866 2	Gleitstein Abtrieb	4

27	12 258 867 0	Abdeckung Leiteinrichtung	1
28	12 258 868 7	Buchse Grenzhebel	2
29	12 258 869 5 - L	Grenzhebel links	1
30	12 258 869 5 - R	Grenzhebel rechts	1
31	12 258 870 1	Dichtschiene außen	1
32	12 258 871 8	Druckschiene vorn	1
33	12 258 872 6	Dichtschiene innen	1
34	12 258 873 4	Hebel	2
35	12 258 874 2	Anschlag Stellhebel	2
36	12 258 875 0	Skala Teilbreite links	1
37	12 258 876 7	Skala Teilbreite rechts	1
38	12 258 877 5	Dichtung innen (Bürste)	1
39	12 258 878 3	Aufkleber Teilbreite	1
40	12 258 880 6	Rastblech Grenzhebel	2
41	12 258 881 4	Gegenblech Rastblech	2
42	12 258 882 4	Schutz oben	1
43	12 258 885 5	Führung unten	2
44	12 258 886 3	Führung oben	2
45	12 258 887 1	Gegenblech unten	2
46	12 258 888 8	Gegenblech oben	2
47	12 258 889 6	Führung Stellhebel innen	2
48	12 258 890 2	Führung Stellhebel außen	2
49	12 258 892 7	Lagerschild	1
50	12 258 894 3	Magnet	2
51	12 258 895 1	Magnethalter	2
52	12 258 898 4	Buchse abgedreht	1
53	12 258 949 5	Klemmung	1
53-1	12 258 950 1	Klemmblech	1
53-2	12 258 952 6	Klemmklotz oben	1
53-3	12 258 953 4	Klemmklotz unten	1
53-4	Schr0847	Kreuzgriffschraube	1
53-5	Stift0018	Kerbstift	2
53-6	Schei0220	Scheibe	1
54	Lager0249	Anlaufscheibe	2
55	Lager0250	Buchse	4
56	Lager0248	Buchse	4
57	Lager0246	Buchse	2
58	Lager0244	Buchse	6
59	Schei0468	Unterlegscheibe	3
60	Schei0046	Unterlegscheibe	2
61	Schei0773	Unterlegscheibe	28
62	Schei0117	Unterlegscheibe	16
63	Ring0029	Sicherungsringe für Wellen	2
64	Schr0756	Zylinderkopfschraube	7
65	Schei0470	Unterlegscheibe	2
66	Stift0007	Gewindestift	4
67	Schr0005	Sechskantschraube	2

68	Schr0703	Sechskantschraube	3
69	Schr0042	Sechskantschraube	11
70	Schr0315	Sechskantschraube	8
71	Schr0702	Sechskantschraube	4
72	Schr0636	Sechskantschraube	5
73	Schr0035	Sechskantschraube	6
74	Mut0181	Sechskantmutter	2
75	Mut0250	Sechskantmutter	2
76	Mut0108	Sechskantmutter	9
77	Mut0017	Sechskantmutter	6
78	Splint0071	Splint	4
79	Splint0005	Splint	1
80	Mut0123	Sechskantmutter	1
81	Mut0106	Sechskantmutter	4
82	Mut0301	Sechskantmutter	6
83	Mut0002	Sechskantmutter	4
84	Fed0014	Druckfeder	2
85	Fed0013	Druckfeder	2
86	Fed0018	Druckfeder	1
87	Fed0049	Zugfeder	2
88	Schr0091	Passschraube	4
89	Sonstig0288	Schaltknopf	4
90	Schr0839	Kreuzgriffschraube	4
91	Sonstig0236	Aufkleber Klemmen	1
92	Sonstig0528	Linearantrieb	1
93	Stopf0003	Gummistopfen	2

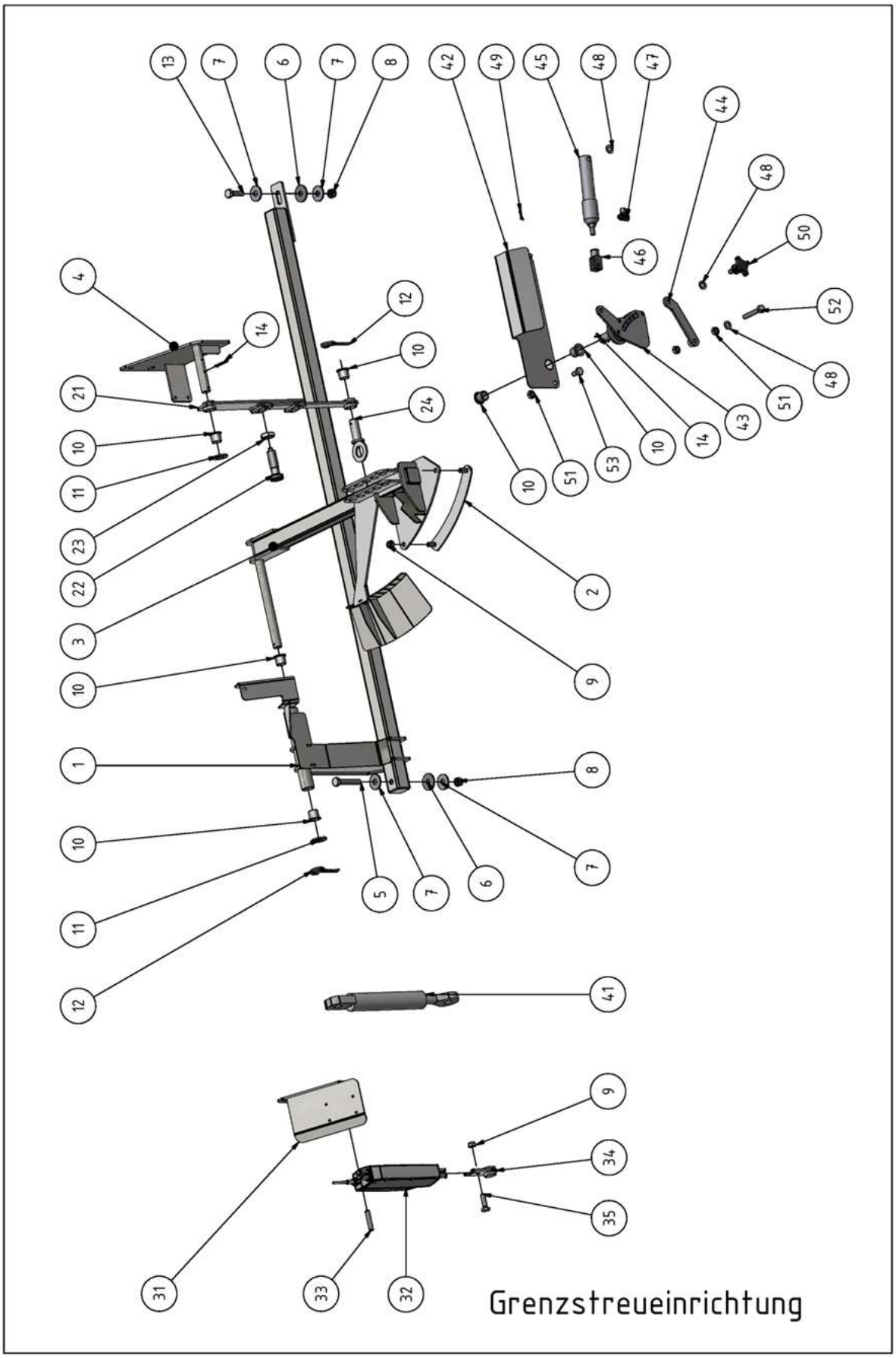
13
7
6
7
8
42
49
45
48
47
44
48
50
46
52
4
12
14
10
21
24
10
11
23
22
3
10
1
10
11
12
2
9
8
7
6
7
5
41
9
34
35
31
33
32
Grenzstreueinrichtung

Grenzstreueinrichtung

lfd.Nr.	ET-Nummer	Benennung	Anz
1	12 261 548 2	Abweiseraufnahme	1
2	12 261 546 6	Klemmteil	1
3	12 261 547 4	Abweiserarm	1
4	12 261 550 5	Abweiserplatte	1
5	Schr0028	Sechskantschraube	1
6	12 261 368 1	Gleitscheibe unten	2
7	Schei0039	Unterlegscheibe	4
8	Mut0180	Sechskantmutter	2
9	Mut0123	Sechskantmutter	2
10	Lager0238	Gleitlager	2
11	Schei0199	Unterlegscheibe	3
12	Stecker0016	Federstecker	2
13	Schr0051	Sechskantschraube	1
14	Splint0005	Splint	2
16			
20	**Handbetätigung:**		
21	12 261 561 8	Handbetätigung	1
22	Bolz0003	Rastbolzen	1
23	Inje0243	Sechskantmutter	2
24	12 261 562 6	Abstecker Abweiser	1
25			
26	**elektrische Betätigung:**		
31	12 261 565 0	Abweiserplatte elektrisch	1
32	Sonstig0527	Linearantrieb	1
33	12 261 566 7	Bolzen Linak Grenz	1
34	12 261 568 3	Buchse elektrisch	1
35	Schr0067	Sechskantschraube	1
36			
40	**Hydraulische Betätigung:**		
41	Zylind0017	Zylinder	1
42	12 261 556 2	Blech Grenzfernbetätigung	1
43	12 261 557 0	Wippe	1
44	12 261 558 7	Kipphebel	1
45	Zylind0019	Zylinder	1
46	Kopf0069	Gabelkopf	1
47	Verschr0139	Schwenkverschraubung	2
48	Schei0468	Unterlegscheibe	3
49	Splint0069	Splint	1
50	Griff0003	Sterngriffschraube	1
51	Mut0181	Sechskantmutter	4
52	Schr0755	Sechskantschraube	1
53	Schr0004	Sechskantschraube	2

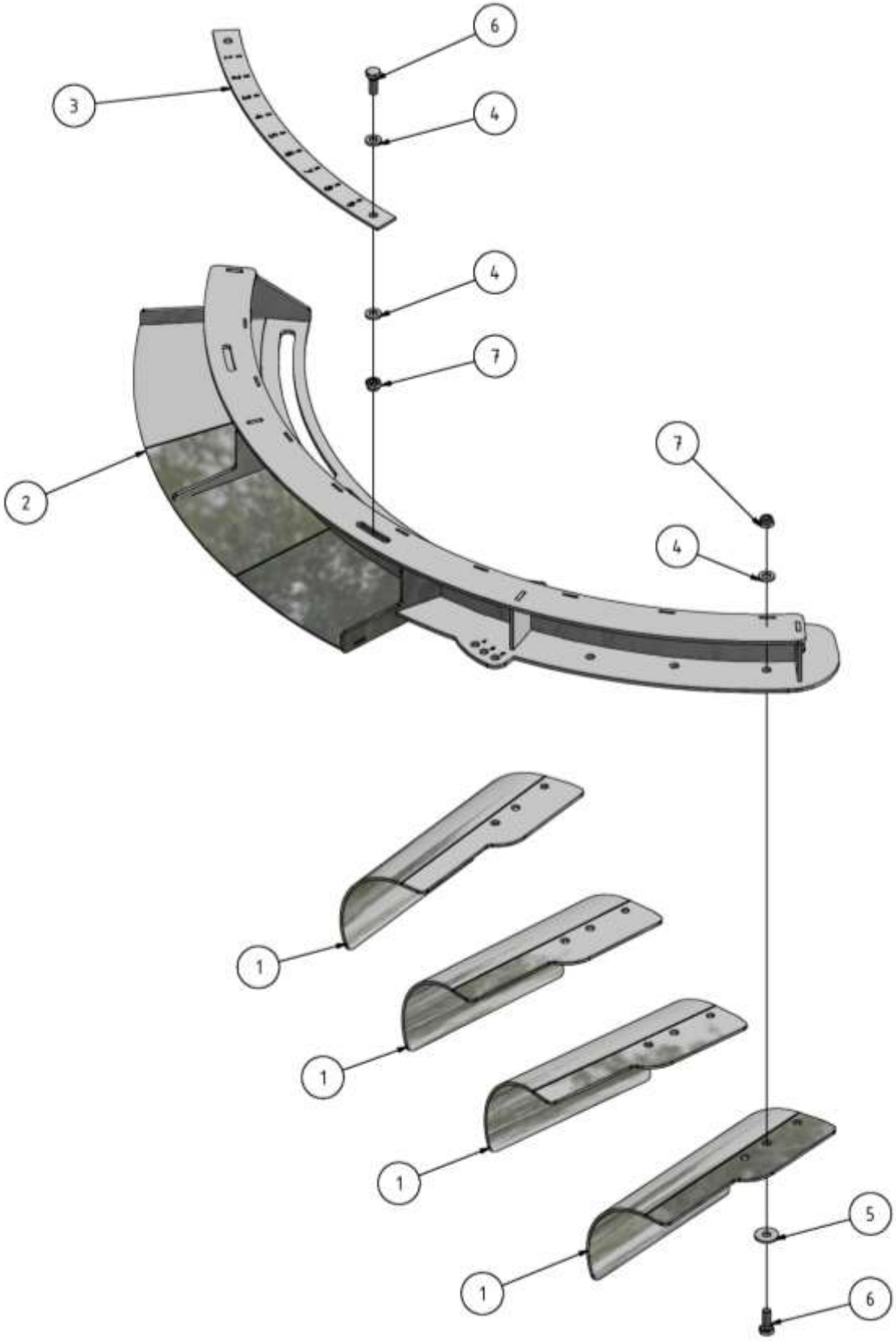

Abweiser 2

Abweiser 2

lfd.Nr.	ET-Nummer	Benennung	Anz
1	12 261 524 0	Fangblech	4
2	12 261 545 8	Abweiserblech	1
3	12 261 552 1	Skala Abweiser	1
4	Schei0773	Unterlegscheibe	12
5	Schei0219	Unterlegscheibe	8
6	Schr0266	Sechskantschraube	10
7	Mut0301	Sechskantmutter	10
	12 261 537 8	Abweiser 2 Fächer komplett	

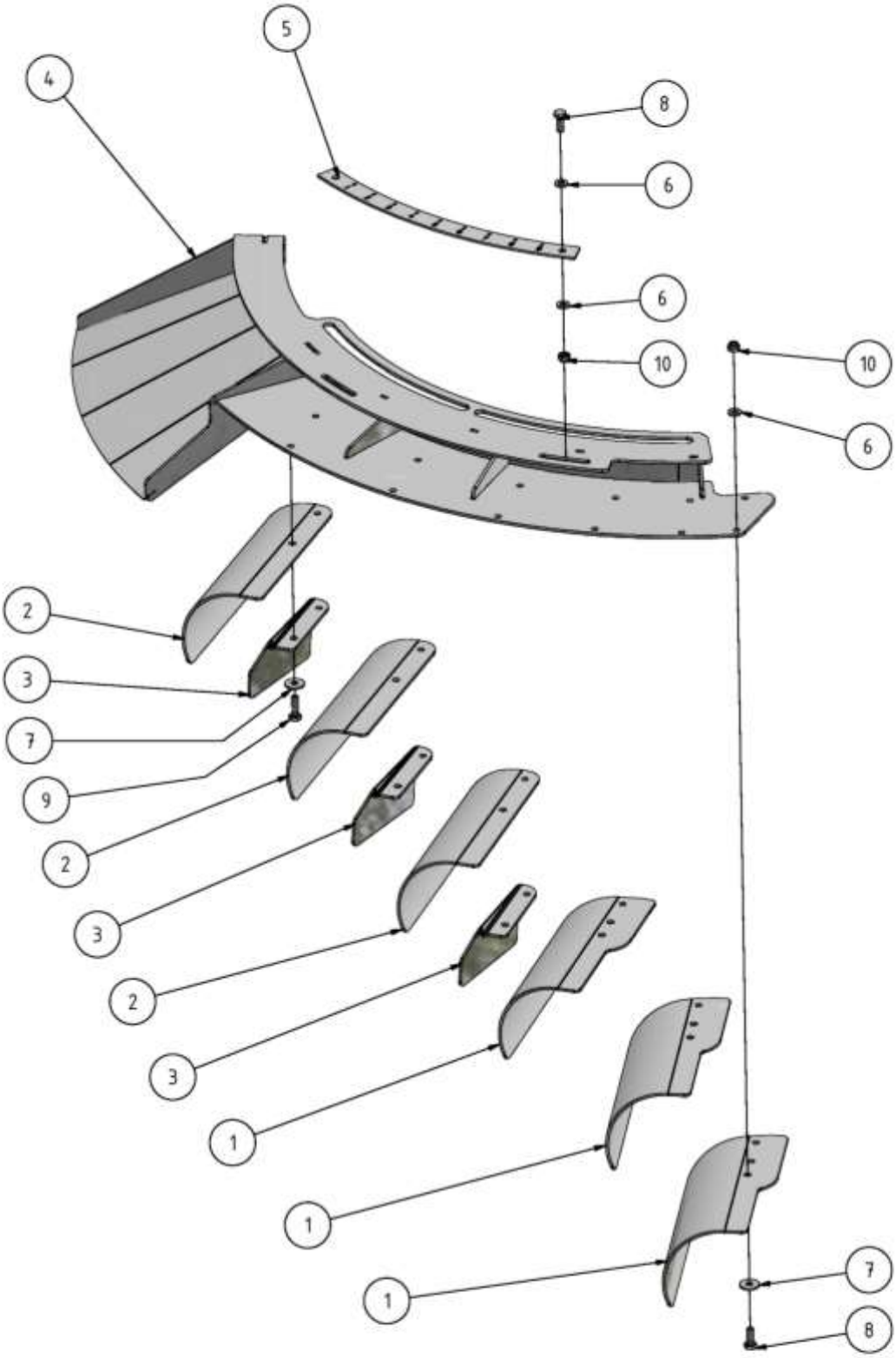

Abweiser H

Abweiser H

lfd.Nr.	ET-Nummer	Benennung	Anz
1	12 261 524 0	Fangblech	3
2	12 261 522 4	Fangblech H1	3
3	12 261 523 2	Fangblech H2	3
4	12 261 662 7	Abweiserblech H	1
5	12 261 552 1	Skala Abweiser	1
6	Schei0773	Unterlegscheibe	16
7	Schei0219	Unterlegscheibe	12
8	Schr0266	Sechskantschraube	8
9	Schr0315	Sechskantschraube	6
10	Mut0301	Sechskantmutter	14
	12 261 670 7	Abweiser H Fächer komplett	

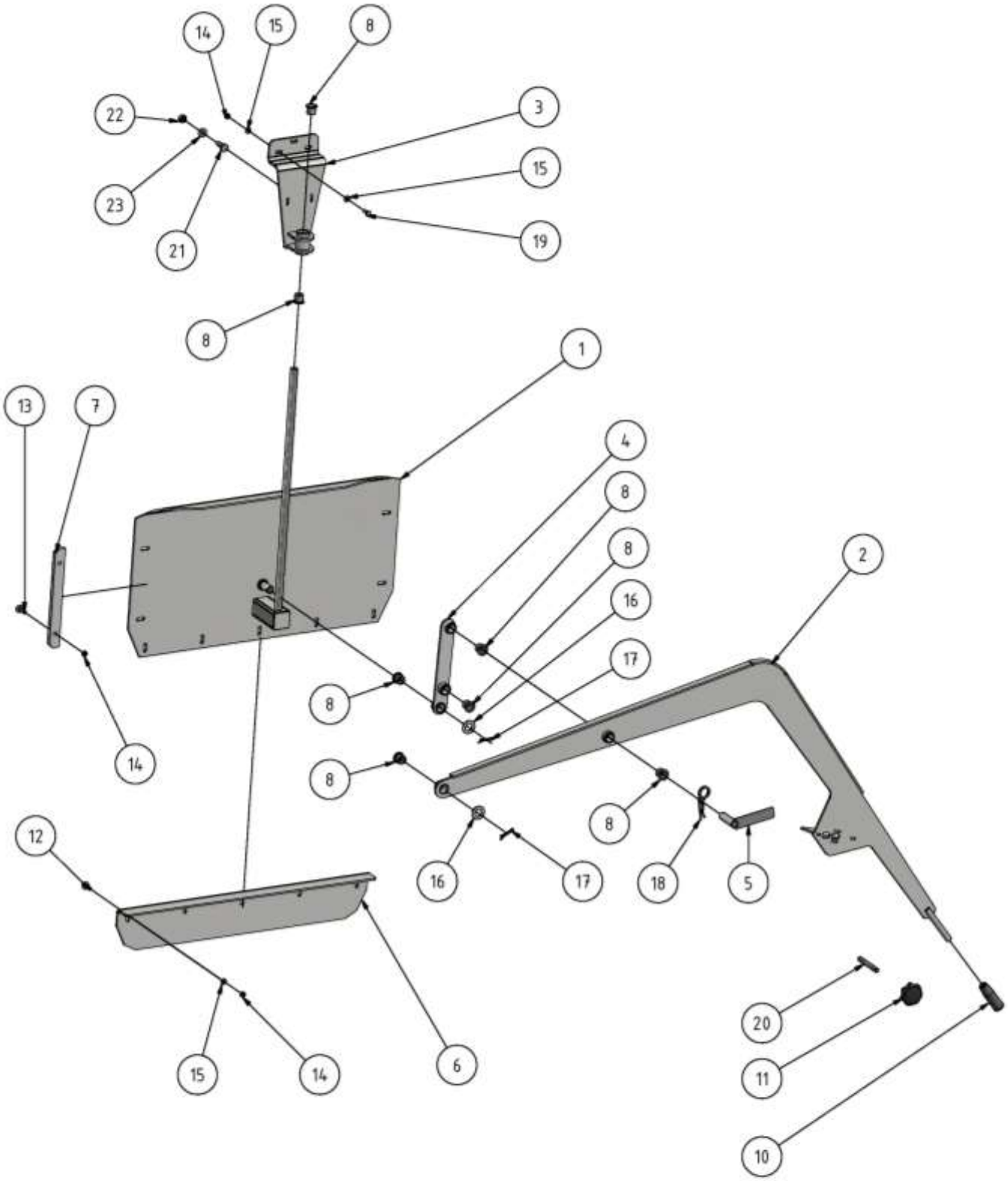
14
15
8
22
3
15
23
21
19
8
1
13
7
4
8
8
2
16
17
8
14
8
8
12
16
17
18
5
20
11
15
14
6
10

Schieber

Schieber

lfd.Nr.	ET-Nummer	Benennung	Anz
1	12 260 461 5	Dosierschieber 78	1
2	12 260 462 3	Schieberhebel	1
3	12 260 464 8	Schieberführung	1
4	12 260 463 1	Zwischenhebel 78	1
5	12 260 465 6	Schieberbolzen 78	1
6	12 259 219 3 - 78	Schieberverstärkung 78	1
7	12 257 719 4	Führungsleiste	2
8	Lager0238	Gleitlager	7
10	Schr0834	Zylinderknopf	1
11	Schr0833	Sterngriffschraube	1
12	Schr0308	Flachrundschraube mit Vierkantansatz	5
13	Schr0381	Flachrundschraube mit Vierkantansatz	4
14	Mut0017	Sechskantmutter	12
15	Schei0117	Unterlegscheibe	11
16	Schei0199	Unterlegscheibe	2
17	Splint0005	Splint	2
18	Stecker0016	Federstecker	1
19	Schr0035	Sechskantschraube	3
20	Schr0029	Stiftschraube	1
21	Schr0383	Sechskantschraube	1
22	Mut0047	Sechskantmutter	1
23	Schei0112	Unterlegscheibe	1

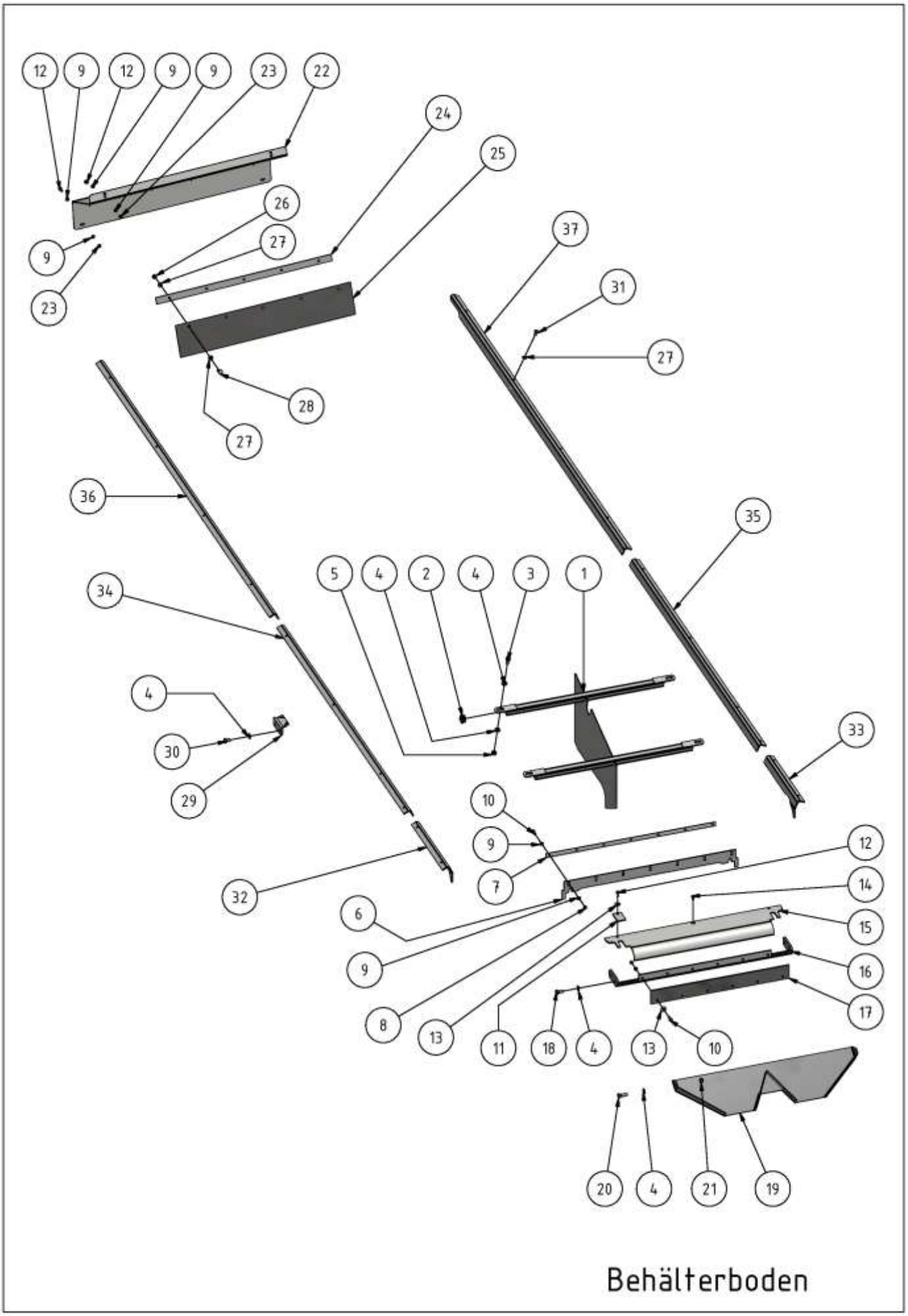

Behälterboden

Behälterboden

lfd. Nr.	ET-Nummer	Benennung	Anz
1	12 259 229 8	Gutteiler Kette	1
2	Sonstig0504	Lamellenstopfen	4
3	Schr0383	Sechskantschraube	10
4	Schei0042	Unterlegscheibe	60
5	Mut0047	Sechskantmutter	26
6	12 260 467 2	Dichtstreifen 78	1
7	12 260 452 7	Dichtungshalter	1
8	Mut0002	Sechskantmutter	13
9	Schei0117	Unterlegscheibe	34
10	Schr0431	Sechskantschraube	13
11	12 259 080 0	Dichtung	2
12	Schr0035	Sechskantschraube	6
13	Schei0220	Unterlegscheibe	8
14	Schr0032	Senkkopfschraube	1
15	12 259 226 5	Bodenblech hinten	1
16	12 260 453 5	Abstreiferwinkel 78	1
17	12 256 083 6	Abstreifergummi	1
18	Schr0313	Sechskantschraube	18
19	12 260 454 3	Auffangblech 78	1
20	Schr0075	Sechskantschraube	2
21	Mut0180	Sechskantmutter	2
22	12 260 477 7	Deckel 78	1
23	Mut0030	Sechskantmutter	6
24	12 259 224 0	Druckblech	1
25	12 259 225 7	Dichtstreifen	1
26	Mut0181	Sechskantmutter	5
27	Schei0468	Unterlegscheibe	14
28	Schr0311	Sechskantschraube	5
29	12 259 251 3	Niederhalter	XX
30	Schr0793	Sechskantschraube	XX
31	Schr0792	Sechskantschraube	XX
32	12 259 228 1 - L	Abdeckung 1 links	1
33	12 259 228 1 - R	Abdeckung 1 rechts	1
	GDK 5000:		
34	12 259 530 7 - L	Abdeckung 8 links	1
35	12 259 530 7 - R	Abdeckung 8 rechts	1
36	12 260 469 7 - L	Abdeckung 75 links	1
37	12 260 469 7 - R	Abdeckung 75 rechts	1
	GDK 6000:		
34	12 259 329 0 - L	Abdeckung 4 links	1
35	12 259 329 0 - R	Abdeckung 4 rechts	1
36	12 259 480 4 - L	Abdeckung 7 links	1
37	12 259 480 4 - R	Abdeckung 7 rechts	1
	GDK 7000:		
34	12 259 329 0 - L	Abdeckung 4 links	1
35	12 259 329 0 - R	Abdeckung 4 rechts	1
36	12 259 430 6 - L	Abdeckung 6 links	1
37	12 259 430 6 – R	Abdeckung 6 rechts	1
	GDK 8000:		
34	12 259 329 0 - L	Abdeckung 4 links	1
35	12 259 329 0 - R	Abdeckung 4 rechts	1
36	12 259 330 5 - L	Abdeckung 5 links	1
37	12 259 330 5 - R	Abdeckung 5 rechts	1

	GDK 9000:		
34	12 260 927 5 - L	Abdeckung 9000 links	1
35	12 260 927 5 - R	Abdeckung 9000 rechts	1
36	12 260 379 2 - L	Abdeckung 79 vorn links	1
37	12 260 379 2 - R	Abdeckung 79 vorn rechts	1
	GDK 10000:		
34	12 259 329 0 - L	Abdeckung 4 links	1
35	12 259 329 0 - R	Abdeckung 4 rechts	1
36	12 260 379 2 - L	Abdeckung 79 vorn links	1
37	12 260 379 2 - R	Abdeckung 79 vorn rechts	1
38	12 260 378 4	Abdeckung 79 mitte (ohne Bild)	2

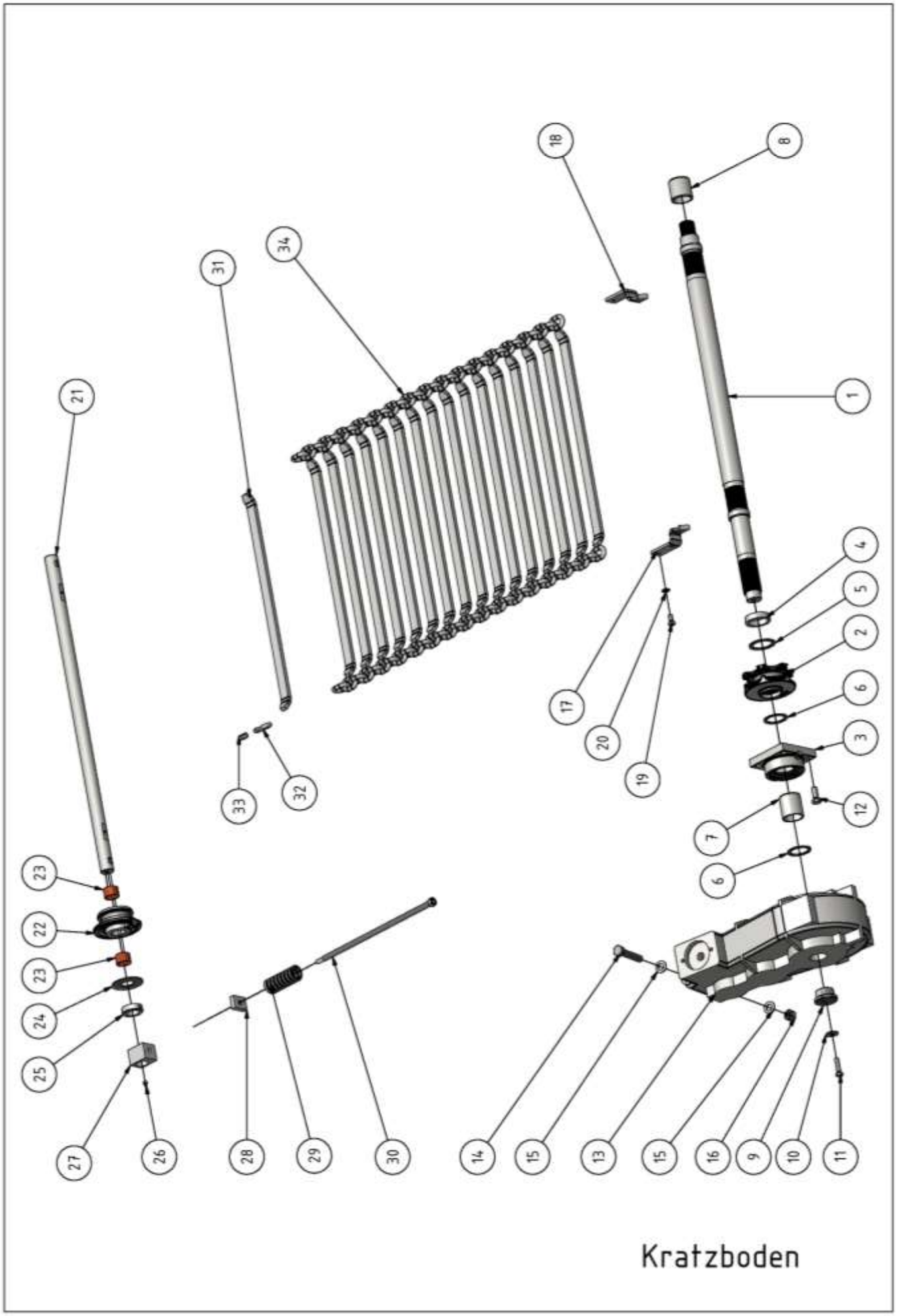
18
8
34
31
21
1
4
5
2
6
3
12
7
6
17
20
19
33
32
23
22
23
24
25
27
26
28
29
30
14
15
13
15
16
9
10
11

Kratzboden

Kratzboden

lfd. Nr.	ET-Nummer	Benennung	Anz
1	12 260 481 6	Förderwelle 78	1
2	12 259 213 6	Kettennuss	2
3	12 260 490 4	Flanschlager Förderwelle	2
4	12 259 214 4	Stellring L 13	2
5	12 256 288 7	Dichtscheibe	2
6	12 259 202 3	Dichtscheibe 2	3
7	12 259 207 2	Buchse 2	1
8	12 259 199 6	Lagerdeckel hydraulisch	1
9	12 260 482 4	Buchse Förderwelle	1
10	Schei0039	Unterlegscheibe	1
11	Schr0060	Sechskantschraube	1
12	Schr0481	Sechskantschraube	8
13	Getr0178	Kegelstirnradgetriebe	1
14	Schr0188	Sechskantschraube	1
15	Schei0199	Unterlegscheibe	2
16	Mut0280	Sechskantmutter	1
17	12 259 237 8	Profilreiniger links L13	1
18	12 259 235 3	Profilreiniger rechts L13	1
19	Schr0313	Sechskantschraube	4
20	Schei0112	Unterlegscheibe	4
21	12 259 222 4	Achse 1	1
22	12 259 216 0	Umlenkrolle mit Buchsen	2
23	Buchse0247	Gleitlagerbuchse	4
24	12 250 252 1	Verschleißscheibe	2
25	Ring0621	Stellring	2
26	Kopf0056	Kegelschmiernippel	2
27	12 257 710 4	Drucklagerstück	2
28	12 257 712 0	Führungslager	2
29	Fed0179	Druckfeder	2
30	12 257 711 2	Druckbolzen	2
31	12 259 211 1	Steg L 13	1
32	12 250 266 7	Verbindungsglied	1
33	12 250 266 7 - 1	Schweißbadsicherung	1
	GDK5000		
34	12 260 020 1	Förderkette GDK 5000	1
	GDK6000		
34	12 259 460 3	Förderkette GDK 6000	1
	GDK7000		
34	12 259 410 5	Förderkette GDK 7000	1
	GDK8000		
34	12 259 210 3	Förderkette GDK 8000	1
	GDK9000		
34	12 260 925 0	Förderkette GDK 9000	1
	GDK10000		
34	12 260 370 2	Förderkette GDK 10000	1
	12 260 480 8	Förderwelle 78 (Pos. 1 bis 11)	1
	12 259 221 6	Umlenkachse 1 (Pos. 21 bis 26)	1

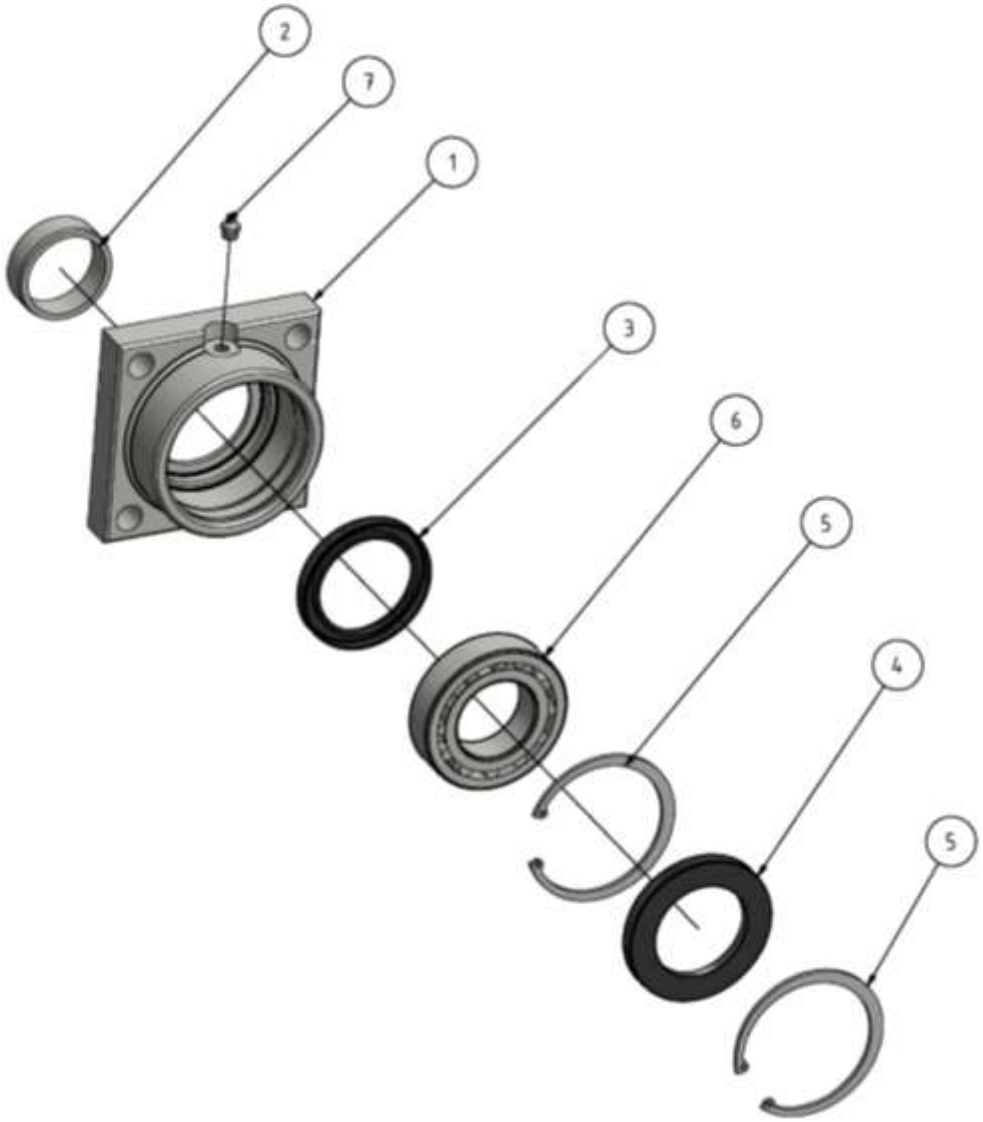

Flanschlager

Flanschlager

lfd. Nr.	ET-Nummer	Bennenung	Anz
1	12 259 208 0	Lagergehäuse	1
2	13 259 209 7	Buchse 1	1
3	Ring0260	Wellendichtring	1
4	Ring0048	Wellendichtring	1
5	Ring0278	Sicherungsring	2
6	Lager 0002	Lager	1
7	Kopf0018	Kegelschmierkopf	1
	12 260 490 4	Flanschlager komplett	

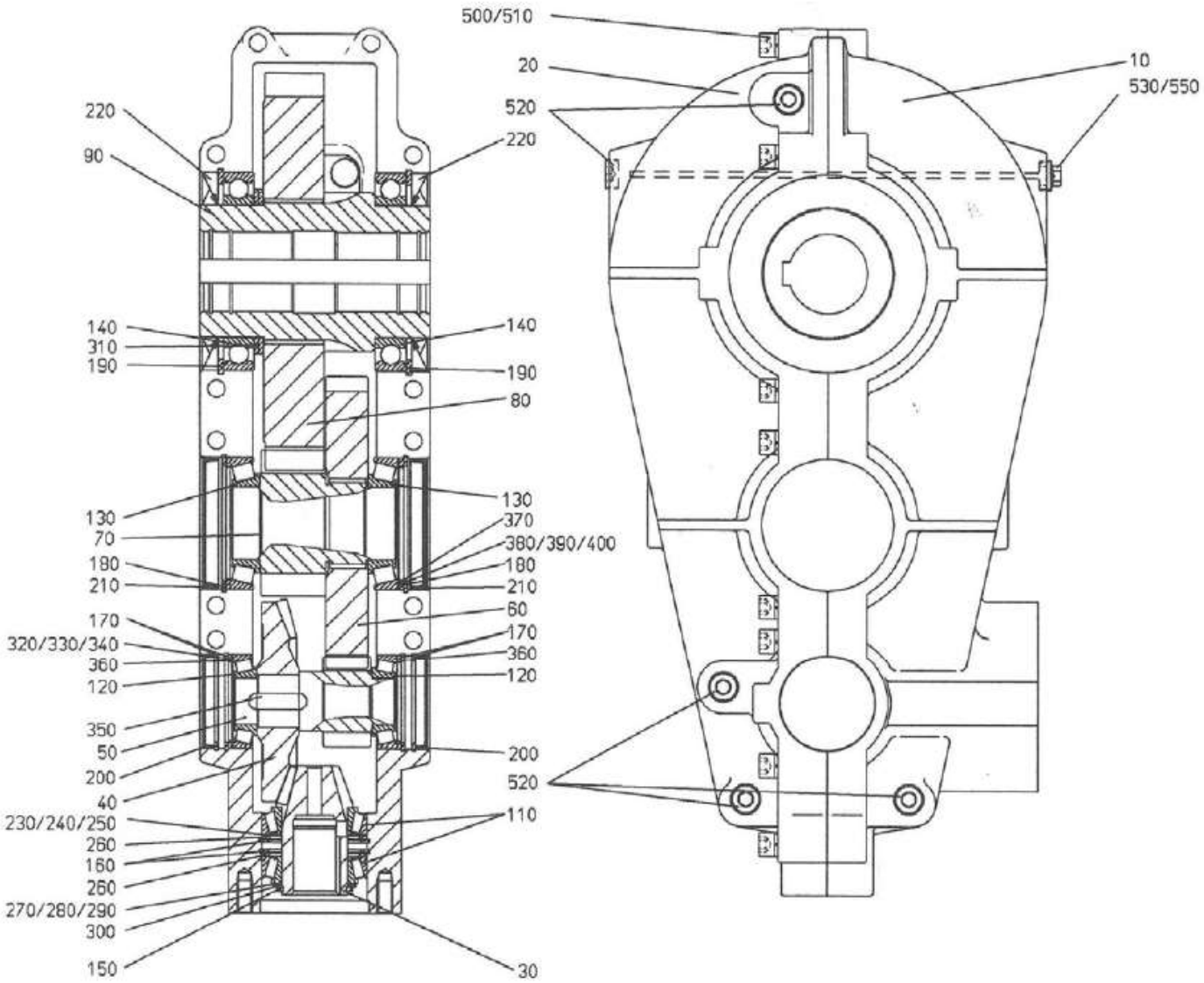
500/510
20
520
10
530/550
220
90
220
140
310
190
140
190
80
130
130
370
70
380/390/400
180
180
210
210
60
170
170
320/330/340
360
360
120
120
350
50
200
200
520
40
110
230/240/250
260
160
260
270/280/290
300
150
30

Vorschubgetriebe

lfd. Nr.	ET-Nummer	Benennung	Anz
10	Getr0178-01	Gehäuse kpl. (+ Pos. 20)	1
30	Getr0178-02	Kegelritzelwelle	1
40	Getr0178-03	Kegelrad	1
50	Getr0178-04	Stirnritzelwelle	1
60	Getr0178-05	Stirnrad	1
70	Getr0178-06	Stirnritzelwelle	1
80	Getr0178-07	Stirnrad	1
90	Getr0178-24	Profilwelle	1
110	Lager0092	Kegelrollenlager	2
120	Lager0095	Kegelrollenlager	2
130	Lager0091	Kegelrollenlager	2
140	Lager0090	Rillenkugellager	2
150	Ring0055	Sicherungsring	1
160	Ring0056	Sicherungsring	2
170	Ring0057	Sicherungsring	4
180	Ring0058	Sicherungsring	2
190	Ring0059	Sicherungsring	2
200	Getr0178-09	Verschlusskappe	2
210	Kappe0010	Verschlusskappe	2
220	Ring0060	Wellendichtring	2
230	Getr0178-10	Passscheibe	1
240	Getr0178-11	Passscheibe	1
250	Getr0178-12	Passscheibe	2
260	Getr0178-13	Stützscheibe	2
270	Schei0792	Passscheibe	1
280	Schei0793	Passscheibe	1
290	Schei0794	Passscheibe	2
300	Schei0795	Stützscheibe	1
310	Schei0796	Stützscheibe	2
320	Getr0178-14	Passscheibe	2
330	Getr0178-15	Passscheibe	2
340	Getr0178-16	Passscheibe	4
350	Getr0178-17	Passfeder	1
360	Getr0178-18	Stützscheibe	2
370	Getr0178-19	Stützscheibe	2
380	Getr0178-20	Passscheibe	1
390	Getr0178-21	Passscheibe	1
400	Getr0178-22	Passscheibe	2
500	Schr0039	Zylinderschraube	16
520	Schr0869	Verschlussschraube	3
530	Getr0178-23	Ölmesstab	1
550	Ring0061	Dichtung	1

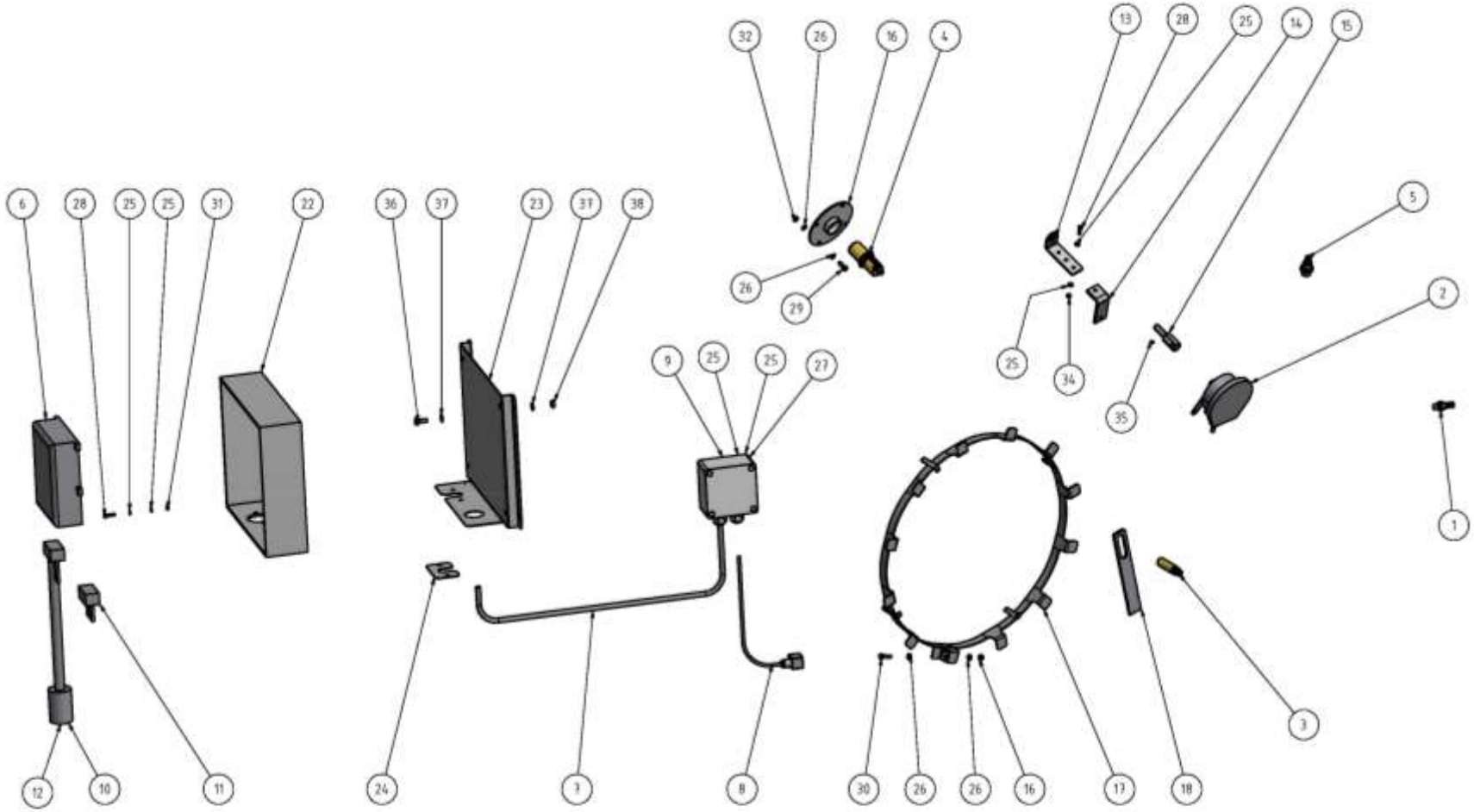

Elektronik ISObus IC18

Elektronik ISOBUS IC18

lfd. Nr.	ET-Nummer	Benennung	Anz
1	Sensor0003	Sensor Streuscheiben	1
2	Streuer2376	Sensor Kratzboden	1
3	Sensor0011	Sensor Rad	1
4	Sensor0001	Sensor Füllstand	1
5	Sensor0005	Sensor Grenzstreuen	1
6	Sonstig0017	Jobrechner IC18	1
7	12 258 575 6	Verbindungskabel Streuer IC18	1
8	12 258 593 2	Magnetkabel mit Stecker	1
9	Elek0075	Klemmkasten	1
10	Sonstig0013	Kabel IC18 mit ISO Stecker	1
11	Sonstig0547	Kabel IC18	1
12	Sonstig0015	Deckel ISObus Stecker	1
13	12 257 674 7 - 3	Blech Sensoraufnahme	1
14	12 257 674 7 - 4	Lasche Sensoraufnahme	1
15	12 257 674 7 - 5	Bolzen Sensoraufnahme	1
16	12 258 602 5	Sensoraufnahme	1
17	12 258 607 4	Sensorring induktiv	1
18	12 257 673 0	Halter, Magnetsensor	1
19	Sensor0008	Sensorkabel (Füllstand)	1
20	Sensor0007	Sensorkabel kurz (Grenzstreuen)	1
21	Sensor0006	Sensorkabel lang(Rad/Streuscheiben)	2
22	12 258 574 8	Gehäuse ISObus	1
23	12 258 574 8 - 1	Gehäuseaufnahme Jobrechner	1
24	12 258 574 8 - 2	Deckel Jobrechner	1
25	Schei0046	Unterlegscheibe	16
26	Schei0773	Unterlegscheibe	12
27	Schr0181	Kreuzschlitzschraube	4
28	Schr0704	Sechskantschraube	4
29	Schr0315	Sechskantschraube	4
30	Schr0702	Sechskantschraube	2
31	Mut0250	Sechskantmutter	8
32	Mut0108	Sechskantmutter	4
33	Mut0301	Sechskantmutter	2
34	Mut0106	Sechskantmutter	2
35	Stift0022	Gewindestift	1
36	Schr0035	Sechskantschraube	4
37	Schei0117	Unterlegscheibe	4
38	Mut0017	Sechskantmutter	4

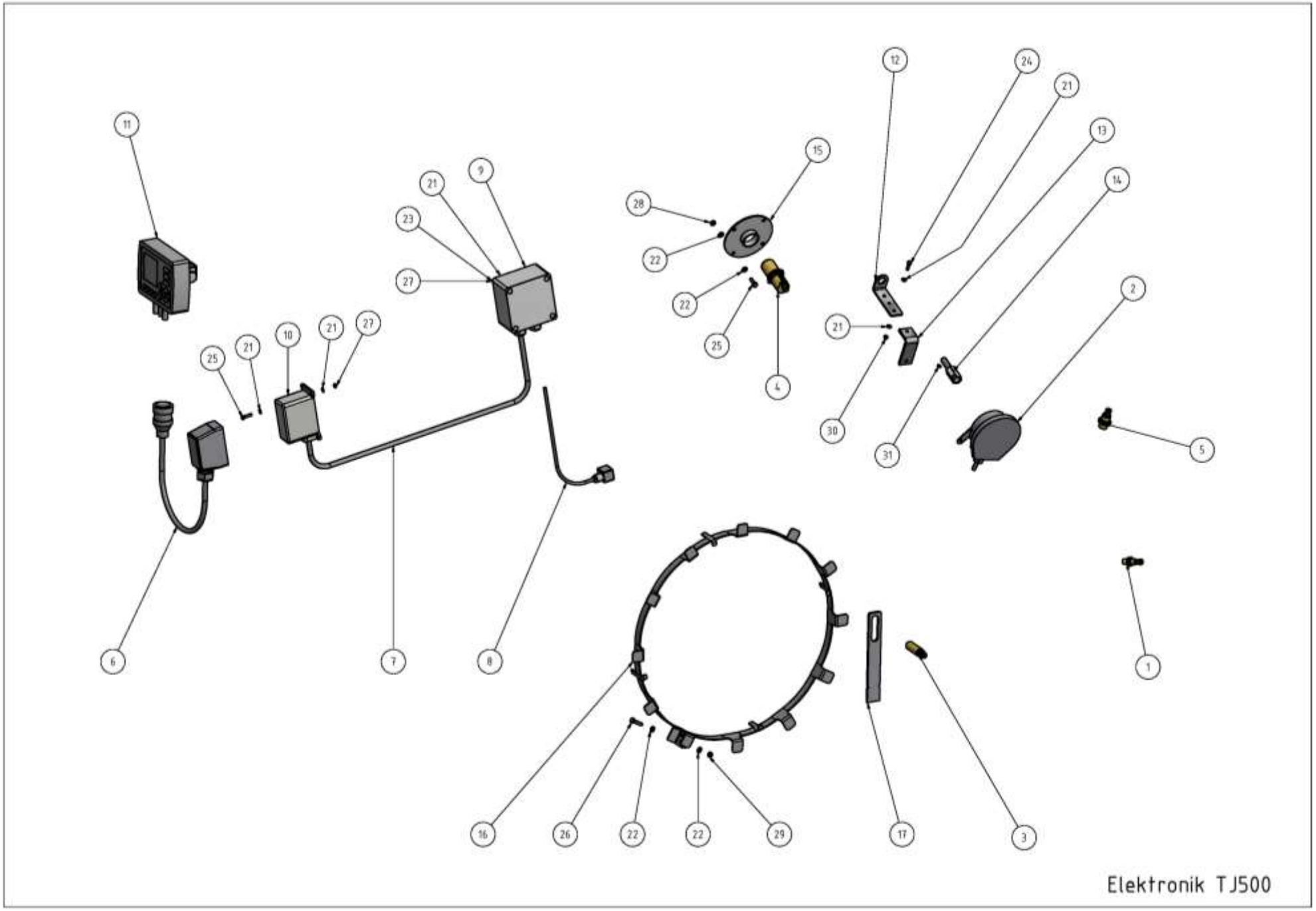

Elektronik TJ500

Elektronik TJ500

lfd. Nr.	ET-Nummer	Benennung	Anz
1	Sensor0003	Sensor Streuscheiben	1
2	Streuer2376	Sensor Kratzboden	1
3	Sensor0011	Sensor Rad	1
4	Sensor0001	Sensor Füllstand	1
5	Sensor0005	Sensor Grenzstreuen	1
6	12 258 590 8	Verbindungskabel mit Stecker	1
7	12 258 591 6	Verbindungskabel Streuer TJ500	1
8	12 258 593 2	Magnetkabel mit Stecker	1
9	Elek0075	Klemmkasten	1
10	Gehäu0218	Dose 16polig	1
11	Sonstig0392	Bediencomputer TJ500	1
12	12 257 674 7 - 3	Blech Sensoraufnahme	1
13	12 257 674 7 - 4	Lasche Sensoraufnahme	1
14	12 257 674 7 - 5	Bolzen Sensoraufnahme	1
15	12 258 602 5	Sensoraufnahme	1
16	12 258 607 4	Sensorring induktiv	1
17	12 257 673 0	Halter, Magnetsensor	1
18	Sensor0008	Sensorkabel (Füllstand)	1
19	Sensor0007	Sensorkabel kurz (Grenzstreuen)	1
20	Sensor0006	Sensorkabel lang(Rad/Streuscheiben)	2
21	Schei0047	Unterlegscheibe	16
22	Schei0773	Unterlegscheibe	12
23	Schr0181	Kreuzschlitzschraube	4
24	Schr0704	Sechskantschraube	4
25	Schr0315	Sechskantschraube	4
26	Schr0702	Sechskantschraube	2
27	Mut0250	Sechskantmutter	8
28	Mut0108	Sechskantmutter	4
29	Mut0301	Sechskantmutter	2
30	Mut0106	Sechskantmutter	2
31	Stift0022	Gewindestift	1

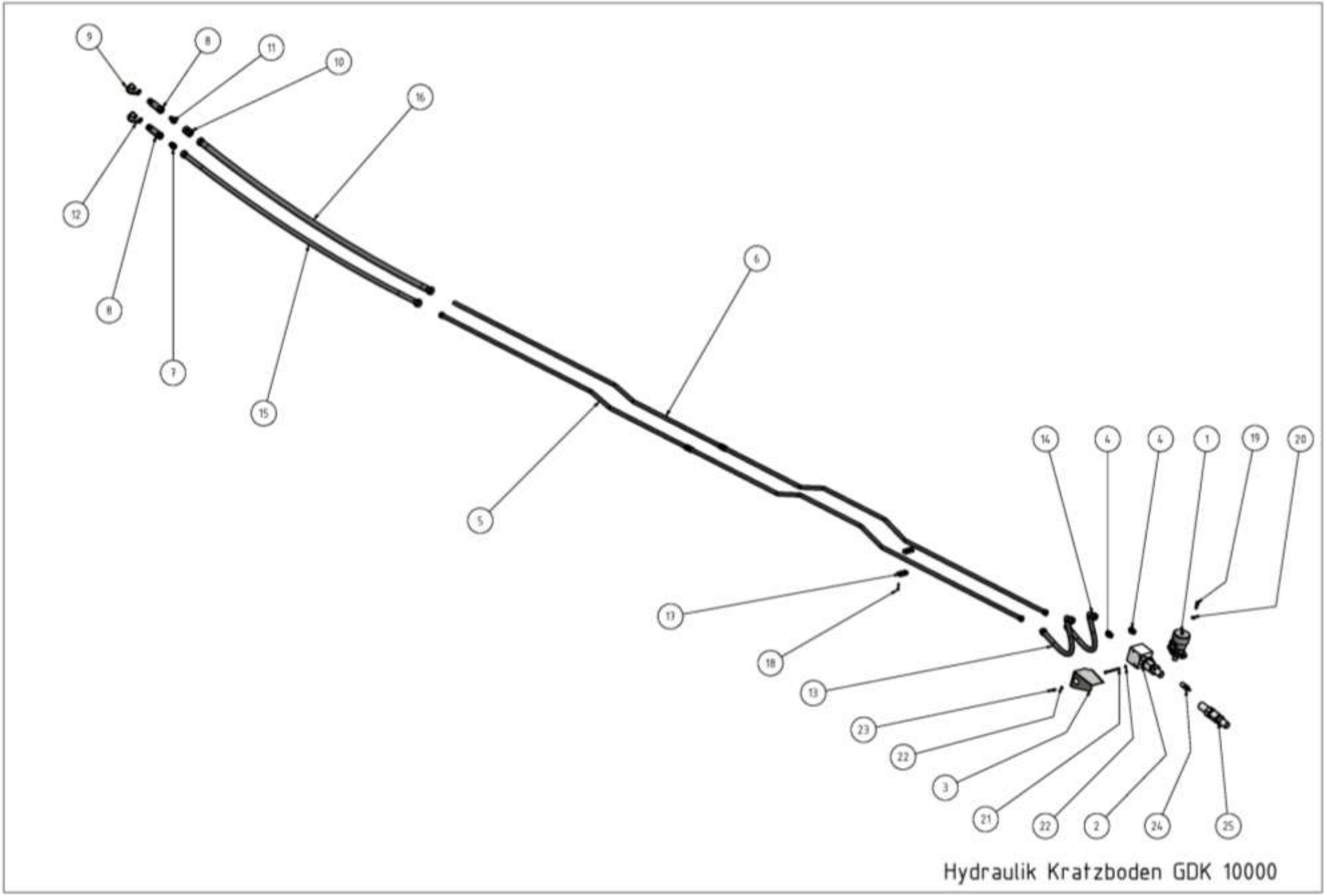

Hydraulik Kratzboden GDK 10000

Hydraulik Kratzboden

lfd. Nr.	ET-Nummer	Benennung	Anz
1	Motor0038	Hydraulikmotor	1
2	Streuer1705	Steuerblock 0-60l	1
3	12 260 610 2	Ventilschutz	1
4	Verschr0118	Einschrauber	2
5	12 260 195 0	Druckrohr rechts (GDK 5000)	2
	12 260 189 5	Druckrohr rechts (GDK6000)	2
	12 260 184 6	Druckrohr rechts (GDK 7000)	2
	12 260 174 1	Druckrohr rechts (GDK 8000)	2
	12 260 956 4 - R	Druckrohr rechts (GDK 9000)	2
	12 260 335 8 - R	Druckrohr 79 rechts 8GDK 10000)	2
6	12 260 194 2	Rohr Vorschub (GDK5000)	1
	12 260 188 7	Rohr Vorschub (GDK 6000)	1
	12 260 183 8	Rohr Vorschub (GDK 7000)	1
	12 260 173 3	Rohr Vorschub (GDK 8000)	1
	12 260 956 4 - L	Druckrohr links (GDK 9000(	1
	12 260 335 8 - L	Druckrohr 79 links (GDK 10000)	1
7	Stutz0375	Einschrauber	1
8	Kupp0077	Schnellkupplung	2
9	Kappe0005	Schutzkappe schwarz	1
10	Verschr0141	gerade Reduzierung	1
11	Stutz0156	gerader Einschraubstutzen	1
12	Kappe0001	Schutzkappe rot	2
13	Schlau0514	Hydraulikschlauch (GDK 5000)	1
	Schlau0516	Hydraulikschlauch (GDK 6000)	1
	Schlau0234	Hydraulikschlauch (GDK 7000)	1
	Schlau0489	Hydraulikschlauch GDK 8000/9000/10000)	1
14	Schlau0515	Hydraulikschlauch (GDK 5000)	1
	Schlau0514	Hydraulikschlauch (GDK 6000)	1
	Schlau0488	Hydraulikschlauch (GDK 7000)	1
	Schlau0401	Hydraulikschlauch (GDK 8000/9000/10000)	1
15	Schlauch0082	Hydraulikschlauch	1
16	Schlauch0180	Hydraulikschlauch	1
17	Schelle0033	Doppelschellenkörper	8
18	Schr0296	Zylinderkopfschraube	4
19	Schr0357	Zylinderkopfschraube	2
20	Schei0112	Unterlegscheibe	2
21	Schr0857	Sechskantschraube	2
22	Schei0117	Unterlegscheibe	2
23	Schr0636	Sechskantschraube	2
24	Ventil0199	Druckbegrenzungsventil	1
25	Ventil0209	Stromregelventil	1

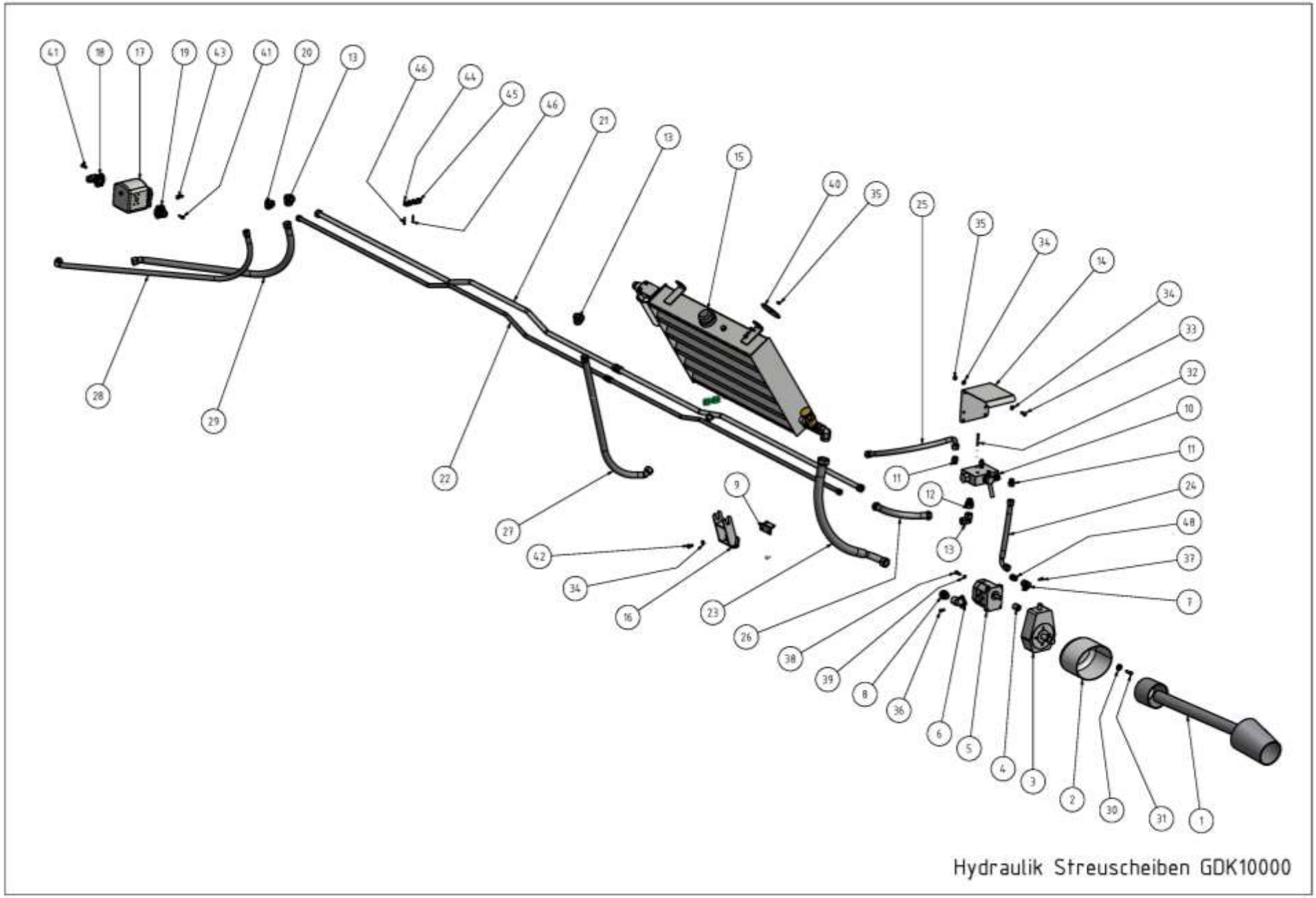
41
18
17
19
43
41
20
13
46
44
45
46
21
13
15
40
35
25
35
34
14
34
33
32
10
11
24
48
37
7
28
29
22
27
42
34
16
9
23
26
38
39
8
36
6
5
4
3
2
30
31
1
12
13
11
Hydraulik Streuscheiben GDK10000

Hydraulik Streuscheiben

Pos	ET-Nummer	Benennung	Anz
1	Welle0214	Gelenkwelle WWE 2380 710 mm (Deichsel gerade)	1
	Welle0597	Gelenkwelle WWZ 2380 860 mm (Deichsel tief)	1
2	12 257 760 2	Schutztopf	1
3	Getr0140	Zapfwellengetriebe	1
4	Pumpe0076	Kupplungsnabe	1
5	Pumpe0078	Pumpe	1
6	Wink0054	Winkelanschluss Pumpe	1
7	Wink0055	Winkelanschluss_Pumpe_Druck	1
8	Verschr0075	Einschrauber	1
9	12 259 251 3	Niederhalter	1
10	Ventil0113	Ventilblock	1
11	Verschr0076	Einschrauber	3
12	Verschr0077	Einschrauber	1
13	Stutz0366	einstellbarer Winkel	3
14	12 260 475 2	Ventilschutz	1
15	12 257 799 8	Ölbehälter komplett	1
16	12 260 476 0	Ölbehälterbock	1
17	Motor0085	Motor	1
18	Flansch0207	Flansch	1
19	Flansch0214	Flansch	1
20	Verschr0153	Einstellbarer Winkel	1
21	12 260 192 6	Rohr Rücklauf GDK5000	1
	12 260 187 0	Rohr Rücklauf GDK6000	1
	12 260 182 1	Rohr Rücklauf GDK7000	1
	12 260 172 5	Rohr Rücklauf GDK8000	1
	12 260 957 2	Rohr Rücklauf GDK9000	1
	12 260 336 6	Rohr Rücklauf GDK10000	1
22	12 260 195 0	Druckrohr GDK5000	1
	12 260 189 5	Druckrohr GDK6000	1
	12 260 184 6	Druckrohr GDK7000	1
	12 260 174 1	Druckrohr GDK8000	1
	12 260 956 4	Druckrohr GDK9000	1
	12 260 335 8 - R	Druckrohr GDK10000	1
23	Schlau0291	Hydraulikschlauch (Deichsel gerade)	1
		Hydraulikschlauch (Deichsel tief)	1
24	Schlau0481	Hydraulikschlauch (Deichsel gerade)	1
	Schlau0030	Hydraulikschlauch (Deichsel tief)	1
25	Schlau0304	Hydraulikschlauch (Deichsel gerade)	1
	Schlauch0307	Hydraulikschlauch (Deichsel tief)	1
26	Schlau0482	Hydraulikschlauch (Deichsel gerade)	1
	Schlau0031	Hydraulikschlauch (Deichsel tief)	1
27	Schlauch0191	Hydraulikschlauch	1
28	Schlau0499	Hydraulikschlauch (GDK 5000)	1

	Schlau0495	Hydraulikschlauch (GDK 6000)	1
	Schlau0490	Hydraulikschlauch (GDK 7000)	1
	Schlau0485	Hydraulikschlauch (GDK8000/9000/10000)	1
29	Schlau0513	Hydraulikschlauch (GDK 5000)	1
	Schlau0494	Hydraulikschlauch (GDK 6000)	1
	Schlau0488	Hydraulikschlauch (GDK 7000)	1
	Schlau0484	Hydraulikschlauch GDK 8000/9000/10000)	1
30	12 257 761 0	Scheibe Schutztopf	4
31	Schr0051	Sechskantschraube	4
32	Schr0189	Zylinderkopfschraube	2
33	**Schr0383**	Sechskantschraube	4
34	Schei0112	Unterlegscheibe	12
35	Mut0047	Sechskantmutter	6
36	Schr0190	Zylinderkopfschraube	3
37	Schr0191	Zylinderkopfschraube	3
38	Schr0067	Sechskantschraube	4
39	Schei0468	Unterlegscheibe	4
40	12 258 524 1	Scheibe	2
41	Schr0317	Zylinderkopfschraube	4
42	Schr0313	Sechskantschraube	2
43	Schr0075	Sechskantschraube	2
44	Schelle0032	Schellenkörper Rohr	8
45	Schelle0034	Schellenkörper Rohr	8
46	Schr0190	Zylinderkopfschraube	16
47	Welle0215	Gelenkwelle	1
48	Verschr0076	Einschrauber	1
	Sonstig0300	Dichtungssatz für Motor0085	

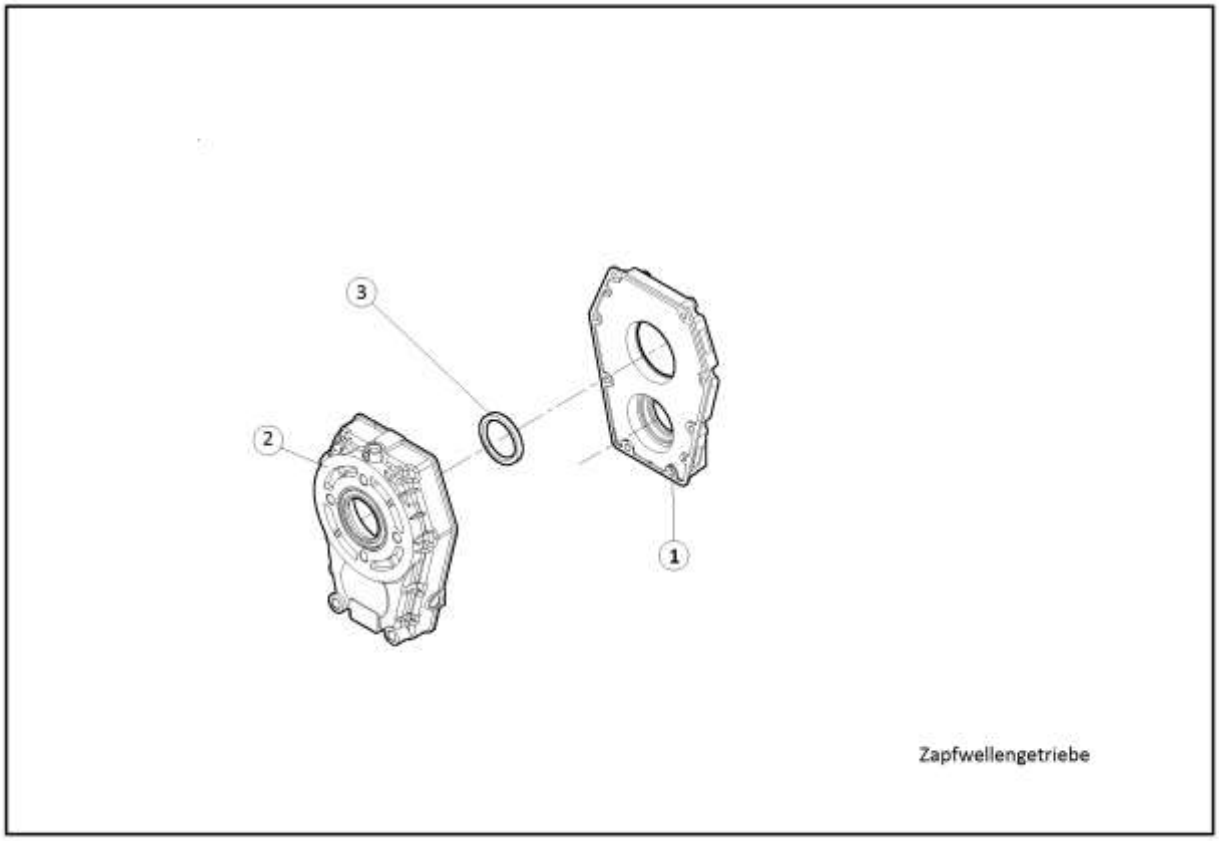

Zapfwellengetriebe

lfd. Nr.	ET-Nummer	Benennung	Anz
1	Getr0107	Gehäuse pumpenseitig	1
2	Getr0106	Gehäuse zapfwellenseitig	1
3	Ring0437	Wellendichtring zapfwellenseitig	1
	Getr0149	Zapfwellengetriebe komplett	1

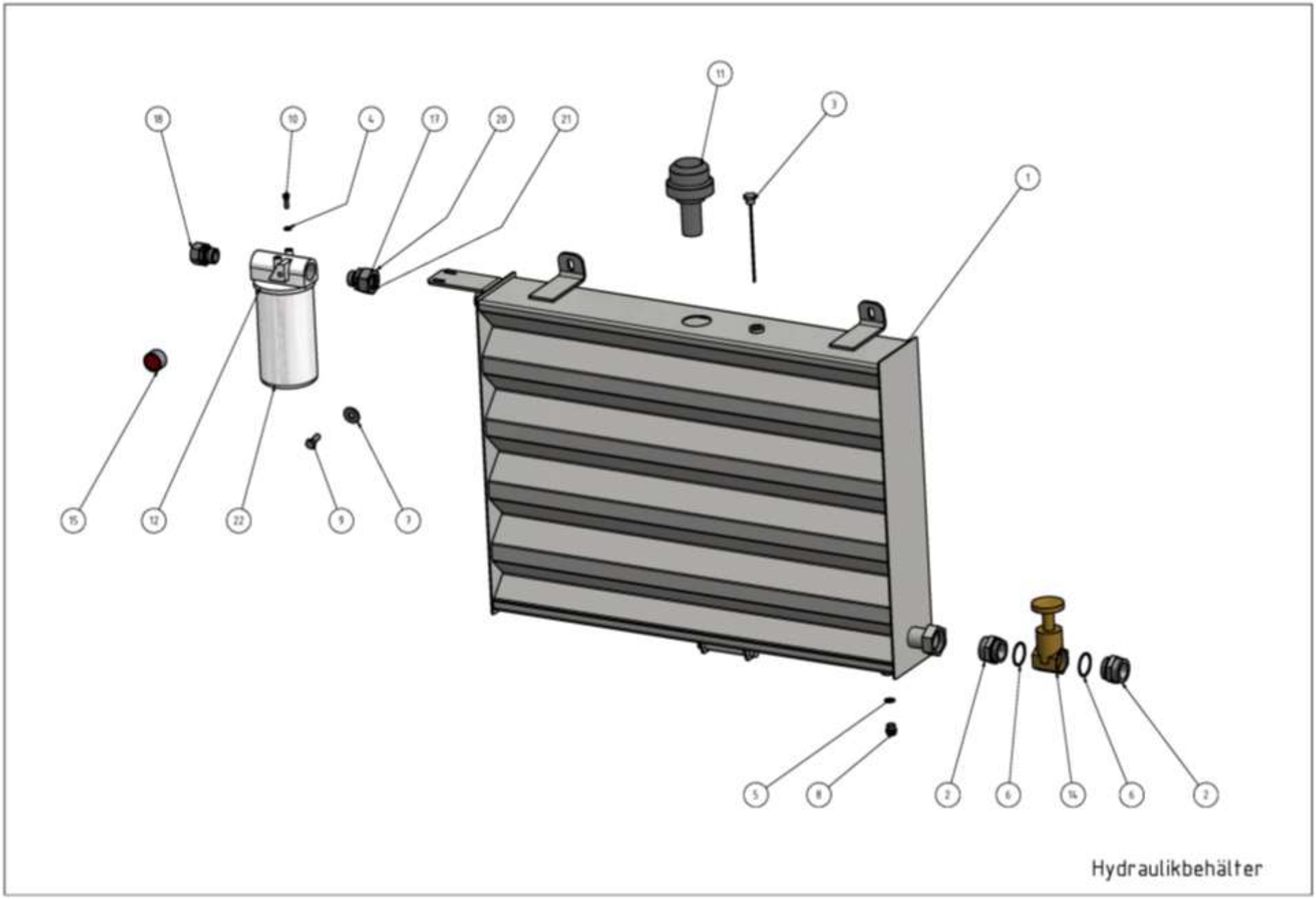
18
10
4
17
20
21
11
3
1
15
12
22
9
7
5
8
2
6
14
6
2
Hydraulikbehälter

Hydraulikbehälter

lfd. Nr.	ET-Nummer	Benennung	Anz
1	12 257 798 1	Ölbehälter	1
2	12 256 609 5	Einschraubstutzen	2
3	12 258 528 2	Ölmeßstab	1
4	Schei0117	Unterlegscheibe	2
5	Ring0615	Dichtring	1
6	Ring0613	Dichtring	2
7	Schei0039	Unterlegscheibe	2
8	Schr0868	Verschlußschraube	1
9	Schr0383	Sechskantschraube	2
10	Schr0635	Sechskantschraube	2
11	Filter0009	Einfüll- und Belüftungsfilter	1
12	Filter0021	Flüssigkeitsfilter	1
13	Mut0283	Überwurfmutter	1
14	Schie0008	Muffenschieber	1
15	Sonstig0293	Verschmutzungsanzeige	1
17	Verschr0079	Einschrauber	1
19	Verschr0078	Einschrauber	1
20	Ring0267	Schneidring	1
21	Mut0282	Überwurfmutter	1
22	Filter0024	Filtereinsatz	1

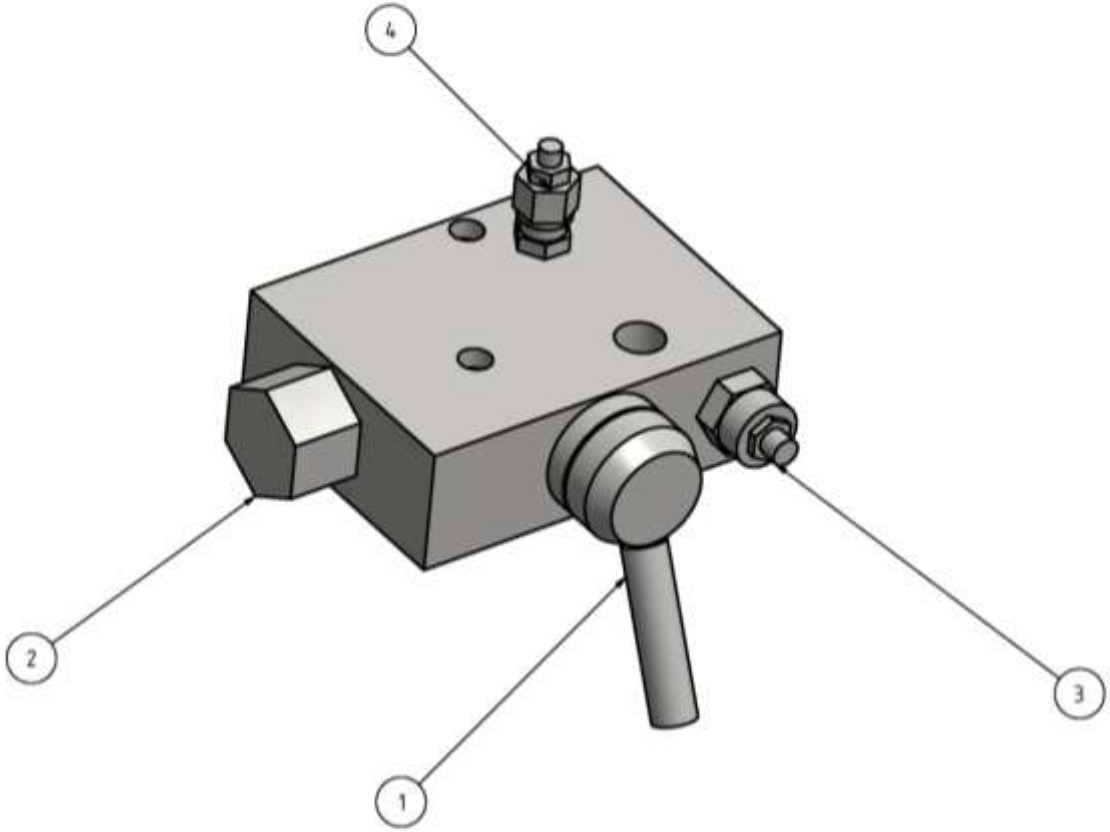

Ventilblock Streuteller

Ventilblock Streuscheiben

lfd. Nr	ET- Nummer	Benennung	Anz
1	Ventil0010	Drehkolbenventil	1
2	Ventil0007	Differenzdruckventil	1
3	Ventil0132	Drosselventil	1
4	Ventil0069	Druckbegrenzungsventil	1

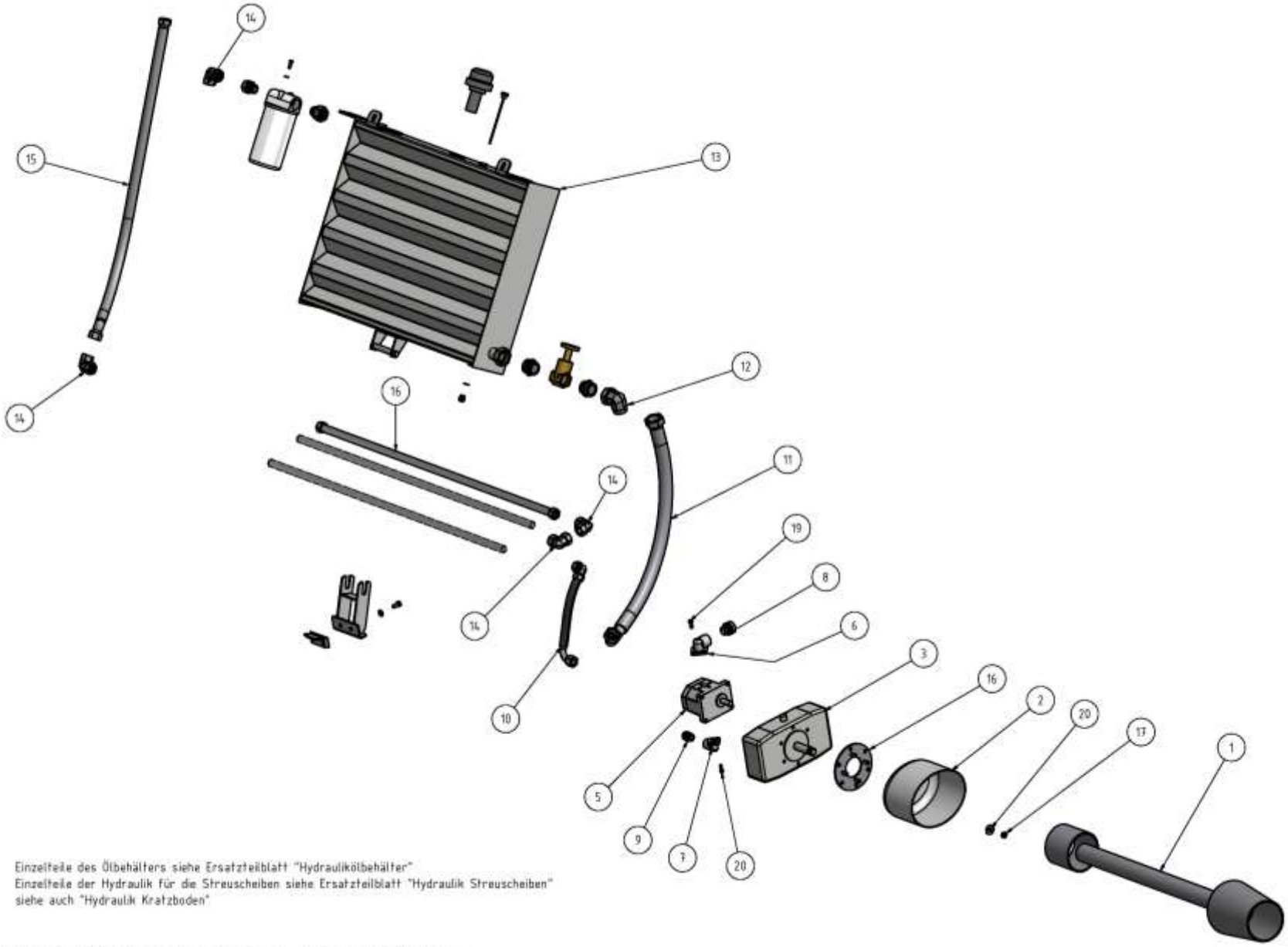

Einzelteile des Ölbehälters siehe Ersatzteilblatt "Hydraulikölbehälter"
Einzelteile der Hydraulik für die Streuscheiben siehe Ersatzteilblatt "Hydraulik Streuscheiben"
siehe auch "Hydraulik Kratzboden"

Hydraulik Kratzboden mit Doppelgetriebe

Hydraulik Doppelgetriebe

lfd. Nr.	ET-Nummer	Benennung	Anz
1	Welle0218	Gelenkwelle WWE 2480 860 mm	1
2	12 257 760 2	Schutztopf	1
3	Getr0179	Zapfwellengetriebe 2x	1
4	Pumpe0076	Kupplungsnabe	1
5	Pumpe0125	Pumpe	1
6	Wink0054	Winkelanschluss Pumpe	1
7	Wink0055	Winkelanschluss_Pumpe_Druck	1
8	Verschr0075	Einschrauber	1
9	Verschr0076	Einschrauber	1
10	Schlau0481	Hydraulikschlauch	1
11	Schlau0291	Hydraulikschlauch	1
12	Stutz0367	Einstellbarer Winkel	1
13	12 257 799 8 - L	Ölbehälter komplett links	1
14	Stutz0366	einstellbarer Winkel	3
15	Schlauch0191	Hydraulikschlauch	1
16	12 257 761 0	Scheibe Schutztopf	4
17	DIN 934 - M12	Sechskantmutter	4
18	12 260 574 5	Schutzaufnahme	1
19	DIN 6912 - M8 x 25	Zylinderkopfschraube	3
20	DIN 6912 - M10 x 25	Zylinderkopfschraube	3
21	Schelle0034	Schellenkörper	4
22	DIN 6912 - M6 x 40	Zylinderkopfschraube	4
23		Kugelhahn	1

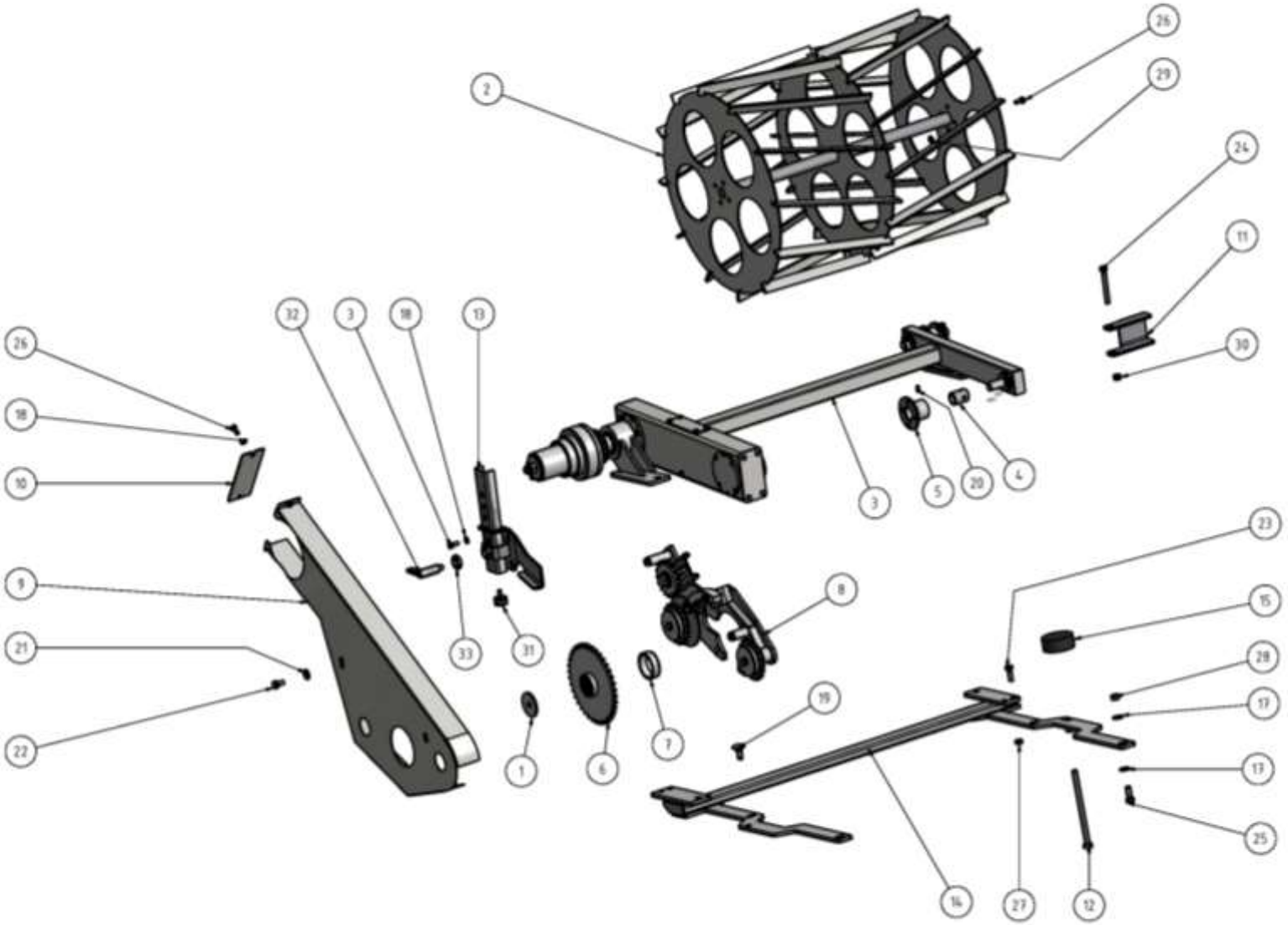

Abkämmwalze

Abkämmwalze

lfd. Nr.	ET-Nummer	Benennung	Anz
1	12 256 219 6	Endscheibe	1
2	12 256 701 4	Abkämmwalze	1
3	12 256 706 3	Walzenhalter komplett	1
4	12 256 711 0	Buchse	1
5	12 256 714 3	Flansch komplett	1
6	12 256 764 1	Kettenrad	1
7	12 259 209 7	Buchse 1	1
8	12 262 306 4	Platte AKW tief, vormontiert	1
9	122651180-20	Schutzblech AKW tif	1
10	12 262 310 3	Deckel Schutzblech AKW tief	1
11	12 262 312 8	Anschlag AKW links	1
12	12 262 313 6	Stellschraube AKW	1
13	12 262 315 2	Anschlag AKW tief	1
14	12 262 320 8	Rahmen AKW tief	1
15	Sonstig0084	Anschlag	1
16	Schei0468	Unterlegscheibe	1
17	Schei0112	Unterlegscheibe	9
18	Schei0117	Unterlegscheibe	6
19	Schr0622	Flachrundschraube mit Vierkantansatz	1
20	Kopf0053	Kegelschmiernippel Form A	2
21	Schei0220	Unterlegscheibe	2
22	Schr0004	Sechskantschraube	3
23	Schr0311	Sechskantschraube	4
24	Schr0021	Sechskantschraube	1
25	Schr0383	Sechskantschraube	7
26	Schr0065	Sechskantschraube	10
27	Mut0181	Sechskantmutter	4
28	Mut0047	Sechskantmutter	9
29	Mut0017	Sechskantmutter	8
30	Mut0123	Sechskantmutter	1
31	GTU0014	Anschlagpuffer	1
32	Sonstig0082	Rastriegel	1
33	Inje0243	Sechskantmutter	1
34	Kette0010	Rollenkette	1
35	Kette0011	Kettenschloss	1

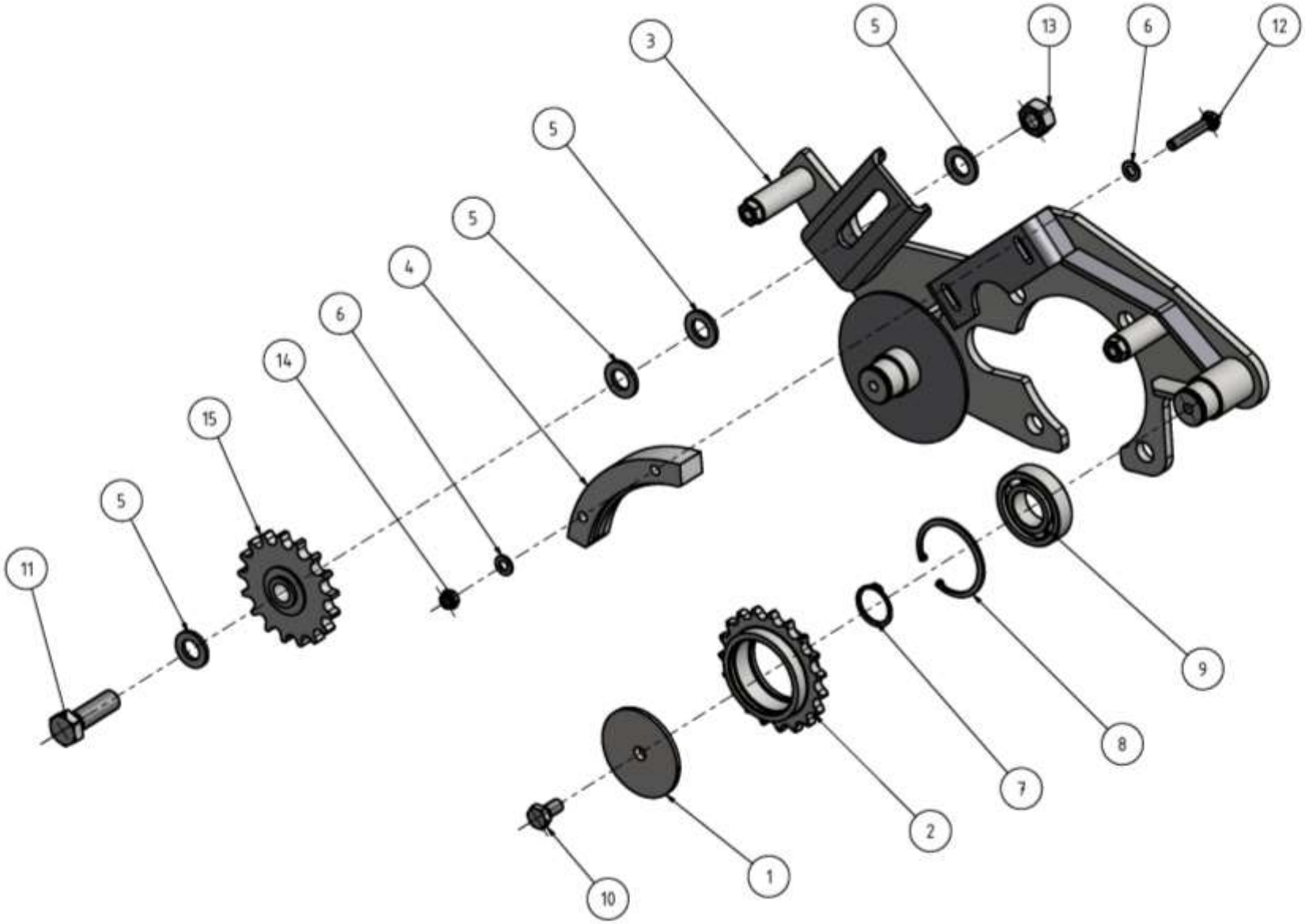

Platte AKW

Platte AKW

lfd. Nr.	ET-Nummer	Benennung	Anz
1	12 256 740 8	Deckscheibe	2
2	12 256 763 3	Kettenrad z19	2
3	12 262 307 2	Platte AKW 78	1
4	12 262 308 0	Kettenspanner	1
5	Schei0176	Unterlegscheibe	4
6	Schei0117	Unterlegscheibe	4
7	Ring0036	Sicherungsringe für Wellen	2
8	Ring0008	Sicherungsring	2
9	Lager0111	Kugellager, einreihig	2
10	Schr0004	Sechskantschraube	2
11	Schr0476	Sechskantschraube	1
12	Schr0860	Sechskantschraube	2
13	Mut0253	Sechskantmutter	1
14	Mut0002	Sechskantmutter	2
15	Kette0016	Spannrad	1

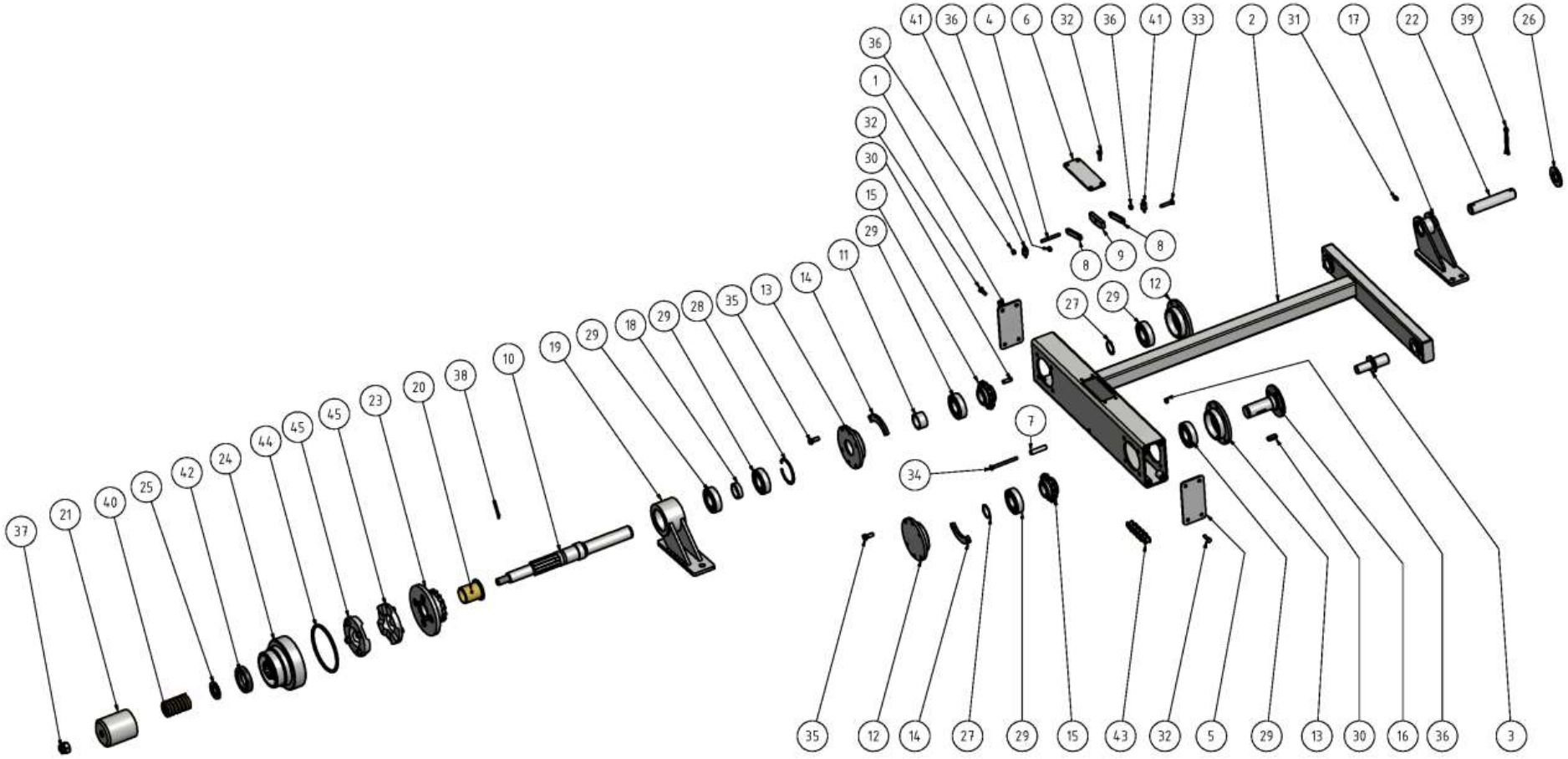

Walzenhalter

Walzenhalter komplett

lfd. Nr.	ET-Nummer	Benennung	Anz
1	12 256 139 6	Deckel mit Anschlag	1
2	12 256 707 1	Walzenrahmen	1
3	12 256 713 5	Zapfen	1
4	12 256 718 4	Achse	1
5	12 256 719 2	Deckel 125	1
6	12 256 720 7	Deckel komlett	1
7	12 256 723 1	Hülse	1
8	12 256 724 8	Spannarm	2
9	12 256 725 6	Gleitstein	1
10	12 256 726 4 - 1	Welle AKW	1
11	12 256 729 7	Buchse	1
12	12 256 730 3	Lagerdeckel 1	2
13	12 256 731 1	Lagerdeckel 2	2
14	12 256 732 8	Gewindestück	8
15	12 256 733 6	Kettenrad 1013	2
16	12 256 736 0	Einheitswelle komplett	1
17	12 256 738 5	Stehlager links	1
18	12 256 741 6	Stehlagerbuchse	1
19	12 256 742 4	Stehlager rechts	1
20	12 256 747 3	Buchse klein	1
21	12 256 757 8	Schutzrohr komplett	1
22	12 256 761 7	Bolzen 25	1
23	12 256 767 4	Mitnehmer komplett	1
24	12 256 772 1	Kupplungskäfig	1
25	12 262 323 2	Federscheibe	1
26	Schei0004	Unterlegscheibe	2
27	Ring0036	Sicherungsringe für Wellen	2
28	Ring0008	Sicherungsring	1
29	Lager0111	Kugellager, einreihig	6
30	Fed0005	Paßfeder	2
31	Kopf0053	Kegelschmiernippel Form A	1
32	Schr0315	Sechskantschraube	12
33	Schr0129	Sechskantschraube	1
34	Schr0482	Sechskantschraube	1
35	Schr0035	Sechskantschraube	16
36	Mut0108	Sechskantmutter	7
37	Mut0009	Kronenmutter	1
38	Splint0005	Splint	1
39	Splint0057	Splint	2
40	Fed0054	Druckfeder	1
41	Fed0203	Zugfeder	2
42	Ring0050	Innenlippenring	1
43	Kette0024	Rollenkette	1
44	Ring0047	Rundring	1
45	Schei0486	Zahnradscheibe	2

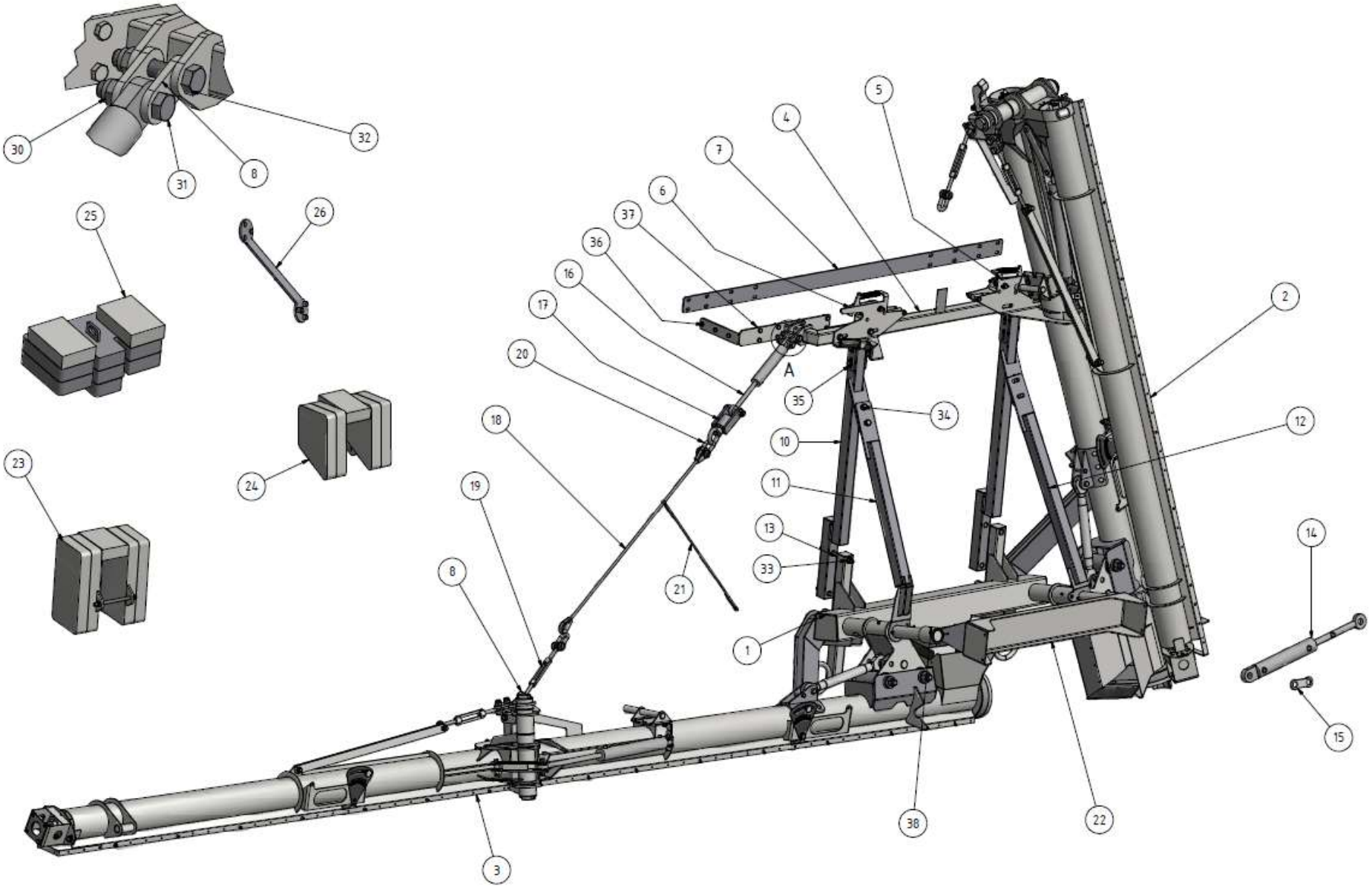

bei Schnecke 9m entfällt Pos. 17

Schnecke 9m / 12 m

lfd. Nr.	ET-Nummer	Benennung	Anz
1	12 255 061 7	Aufnahme Schnecke	1
2	12 255 105 6	Schnecke 12 m rechts	1
	12 255 120 8	Schnecke 9m rechts	1
3	12 255 104 8	Schnecke 12m links	1
	12 255 125 7	Schnecke 9m links	1
4	12 255 066 6	Schneckenablage	1
5	12 255 067 4 - R	Riegel rechts	1
6	12 255 067 4 - L	Riegel links	1
7	12 255 066 6 - 20	Ablage Konterblech 78	1
8	12 255 118 5 - 6	Verbinder	8
10	12 255 137 8	Stütze Schneckenablage	2
11	12 255 136 1 - L	Halter Aufnahme links	1
12	12 255 136 1 - R	Halter Aufnahme rechts	1
13	12 255 139 4	Gewindestange Schnecke	4
14	Zylind0081	Zylinder	2
15	12 255 062 5	Zylinderlasche Schnecke	1
16	Zylind0088	Zylinder	2
17	12 255 180 2	Seilfeder Schnecke	2
18	12 255 158 7	Seil Schnecke 12m	2
	12 255 159 5	Seil Schnecke 9m	2
19	Schloß0001	Spannschloß	2
20	Sonstig0051	Schäkel	4
21	12 255 184 3	Zugseil	2
22	12 255 014 3	Aufnahme Leuchtenhalter	1
23	12 255 065 8	Gewicht (Deichsel gerade)	1
24	12 255 065 8 - Dt	Gewicht (Deichsel tief)	1
25	12 255 065 8 - Le	Gewicht (Lenkdeichsel)	1
26	12 255 144 1	Hebel Schnecke	1
30	Mut0053	Sechskantmutter	8
31	Schr0903	Sechskantschraube	6
32	Schr0904	Sechskantschraube	2
33	Mut0270	Sechskantmutter	32
34	Schr0131	Sechskantschraube	4
35	Schr0740	Sechskantschraube	12
36	Schr0383	Sechskantschraube	22
37	Mut0180	Sechskantmutter	24
38	Stift0016	Spannstift	2
39	Sonstig0237	Schiebebild "Quetschgefahr"	4
40	Sonstig0242	Schiebebild "drehende Schnecken"	4

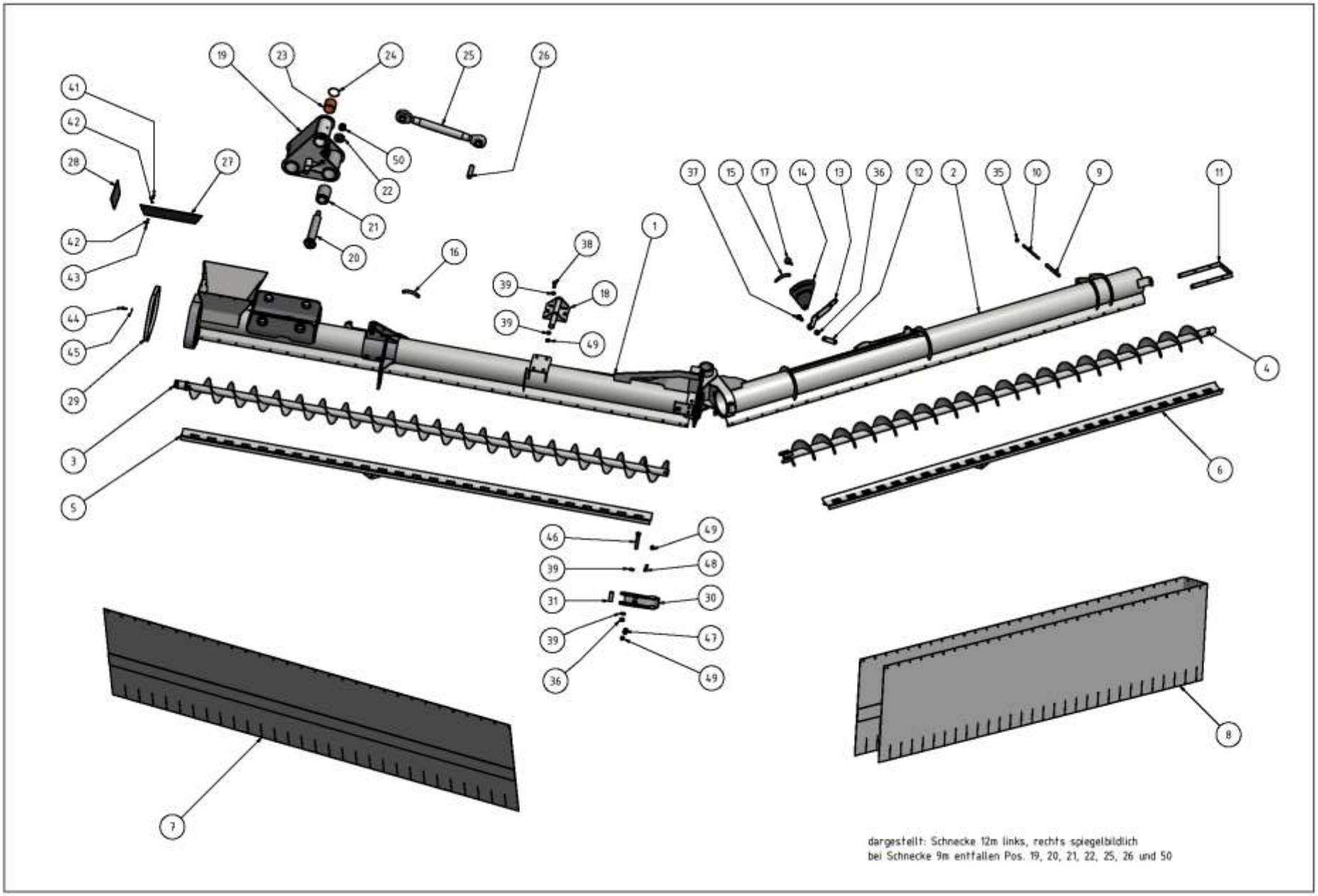

dargestellt: Schnecke 12m links, rechts spiegelbildlich
bei Schnecke 9m entfallen Pos. 19, 20, 21, 22, 25, 26 und 50

Streuschnecke 9m / 12m

lfd. Nr.	ET-Nummer	Benennung	Anz
1	12 255 108 0	Schneckenrohr innen links 12m	1
	12 255 106 4	Schneckenrohr innen rechts 12m	1
	12 255 126 5	Schneckenrohr innenlinks 9m	1
	12 255 121 6	Schneckenrohr innen rechts 9m	1
2	12 255 112 8	Schneckenrohr außen links 12m	1
	12 255 110 3	Schneckenrohr außen rechts 12m	1
	12 255 128 1	Schneckenrohr außen links 9m	1
	12 255 123 2	Schneckenrohr außen rechts 9m	1
3	12 255 015 1	Schnecke innen links 12m	1
	12 255 020 7	Schnecke innen rechts 12m	1
	12 255 095 5	Schnecke innen links 9m	1
	12 255 083 4	Schnecke innen rechts 9m	1
4	12 255 017 6	Schnecke außen links 12m	1
	12 255 025 6	Schnecke außen rechts 12m	1
	12 255 096 3	Schnecke außen links 9m	1
	12 255 084 2	Schnecke außen rechts 9m	1
5	12 255 109 7	Schieber innen links 12m	1
	12 255 107 2	Schieber innen rechts 12m	1
	12 255 127 3	Schieber innen links 9m	1
	12 255 122 4	Schieber innen rechts 9m	1
6	12 255 113 6	Schieber außen links 12m	1
	12 255 111 1	Schieber außen rechts 12m	1
	12 255 129 8	Schieber außen links 9m	1
	12 255 124 0	Schieber außen rechts 9m	1
7	12 255 089 1 - 6	Staubschutz Mitte 12m	4
	12 255 089 1 - 1	Staubschutz Mitte 9m	4
8	12 255 089 1 - 7	Staubschutz außen 12m	2
	12 255 089 1 - 2	Staubschutz außen 9m	2
9	12 255 115 2 - 3	Rolle	15
10	12 255 043 2	Stange	15
11	12 255 118 5 - 4	Verlängerung	4
12	12 255 115 2 - 2	Stellhebel 2	4
13	12 255 134 5	Stellhebel manuell	4
14	12 255 133 7	Verstellblech Schnecke	4
15	12 255 119 3 - 2	Skala 2	2
16	12 255 119 3 - 1	Skala 1	2
17	Griff0001	Sterngriffschraube	4
18	12 255 116 0	Riegel	2
19	12 255 114 4 - L	Schneckenlager links	1
	12 255 114 4 - R	Schneckenlager rechts	1
20	12 255 186 8	Bolzen Federbuchse	4
21	Gummi0048	Federbuchse	8
22	12 255 188 4	Scheibe Federbuchse	4
23	Buchse0253	Buchse	4
24	Ring0021	O-Ring	4

25	Sonstig0539	Oberlenker Kat 2	2
26	12 255 187 6	Bolzen Oberlenker	4
27	12 255 099 6 - 1	Einlaufdichtung 1 Schnecke	2
28	12 255 099 6 - 2	Einlaufdichtung 2 Schnecke	4
29	12 255 045 7 - L	Kettenschutz links	1
	12 255 045 7 - R	Kettenschutz rechts	1
30	12 255 056 1	Rastblech	2
31	12 255 029 7	Buchse	2
35	Mut0123	Sechskantmutter	30
36	Mut0270	Sechskantmutter	12
37	Schr0077	Sechskantschraube	8
38	Schr0383	Sechskantschraube	4
39	Schei0176	Scheibe	4
41	Schr0315	Sechskantschraube	18
42	Schei0219	Scheibe	36
43	Mut0301	Sechskantmutter	18
44	Schr0035	Sechskantschraube	4
45	Schei0017	Scheibe	4
46	Schr0736	Sechskantschraube	2
47	Fed0047	Feder gelb	4
48	Stange0008	Gewindestange	4
49	Mut0047	Sechskantmutter	26
50	Mut0019	Sechskantmutter	4

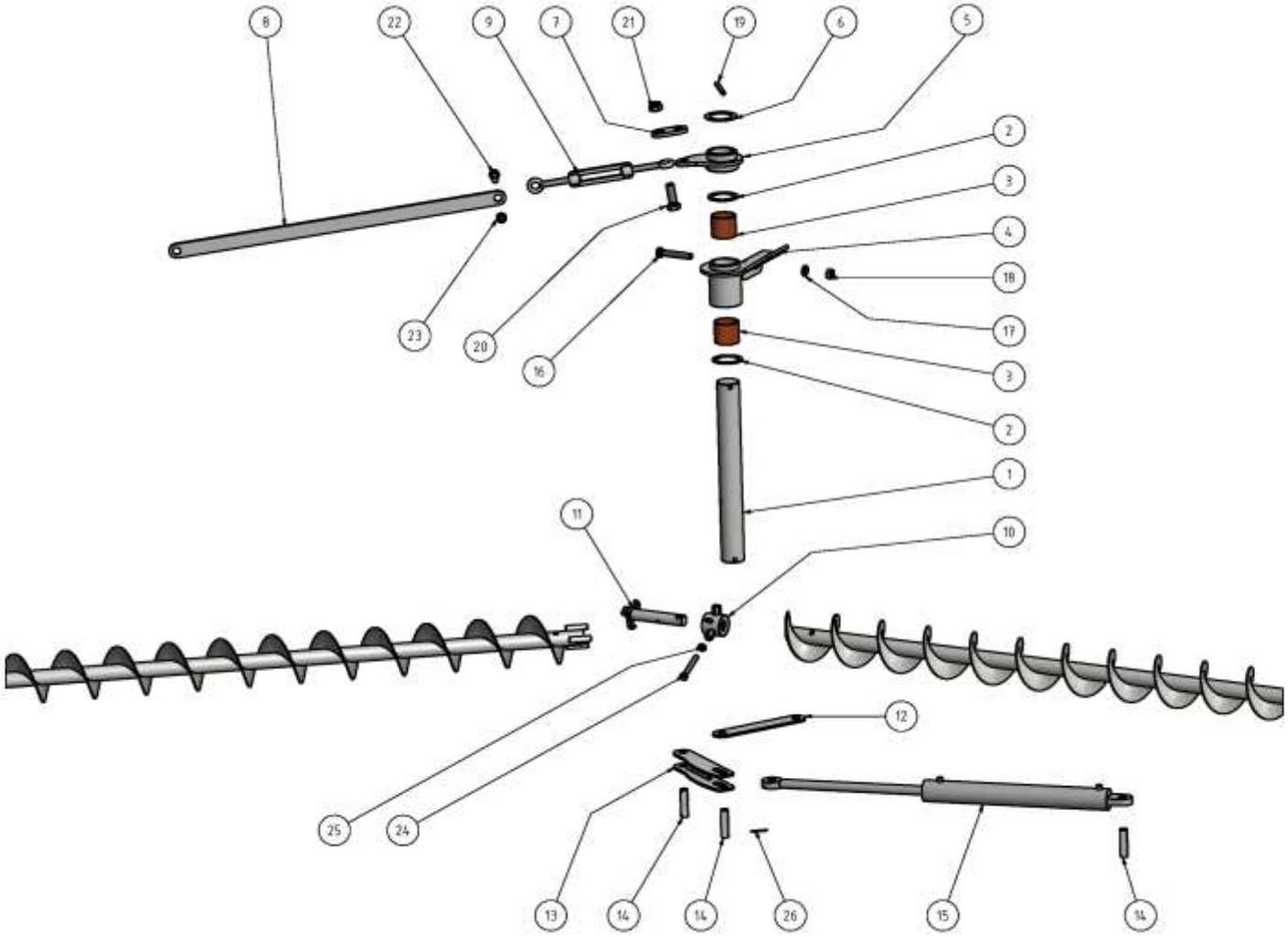

Klapplager

Klapplager

lfd. Nr.	ET-Nummer	Benennung	Anz
1	12 255 042 4	Scharnierbolzen	2
2	Schei0009	Anlaufscheibe	4
3	Buchse0253	Buchse	12
4	12 255 060 0 - L	Zwischenstück links	1
	12 255 060 0 - R	Zwischenstück rechts	1
5	12 255 053 7	Halter Abspannung	2
6	12 255 118 5 - 6	Verbinder	4
7	12 255 118 5 - 5	Strebe	4
8	12 255 118 5 - 5	Strebe	4
9	Schloß0001	Spannschloß	2
10	12 255 051 2	Mittellager vormontiert	2
11	12 255 050 4 - L	Mitnehmerwelle links	1
	12 255 050 4 - R	Mitnehmerwelle rechts	1
12	12 255 118 5 - 1	Hebel kurz	4
13	12 255 117 7	Hebel lang	2
14	12 255 118 5 - 3	Hebelbolzen lang	8
15	Zylind0033	Zylinder	2
16		Sechskantschraube	2
17		Scheibe	4
18		Sechskantmutter	4
19	Stift0009	Spannstift	4
20	Schr0899	Sechskantschraube	8
21	Mut0053	Sechskantmutter	8
22	Schr0476	Sechskantschraube	4
23	Mut0270	Sechskantmutter	4
24	Schr0027	Sechskantschraube	4
25	Mut0047	Sechskantmutter	4
26	Splint0005	Splint	4

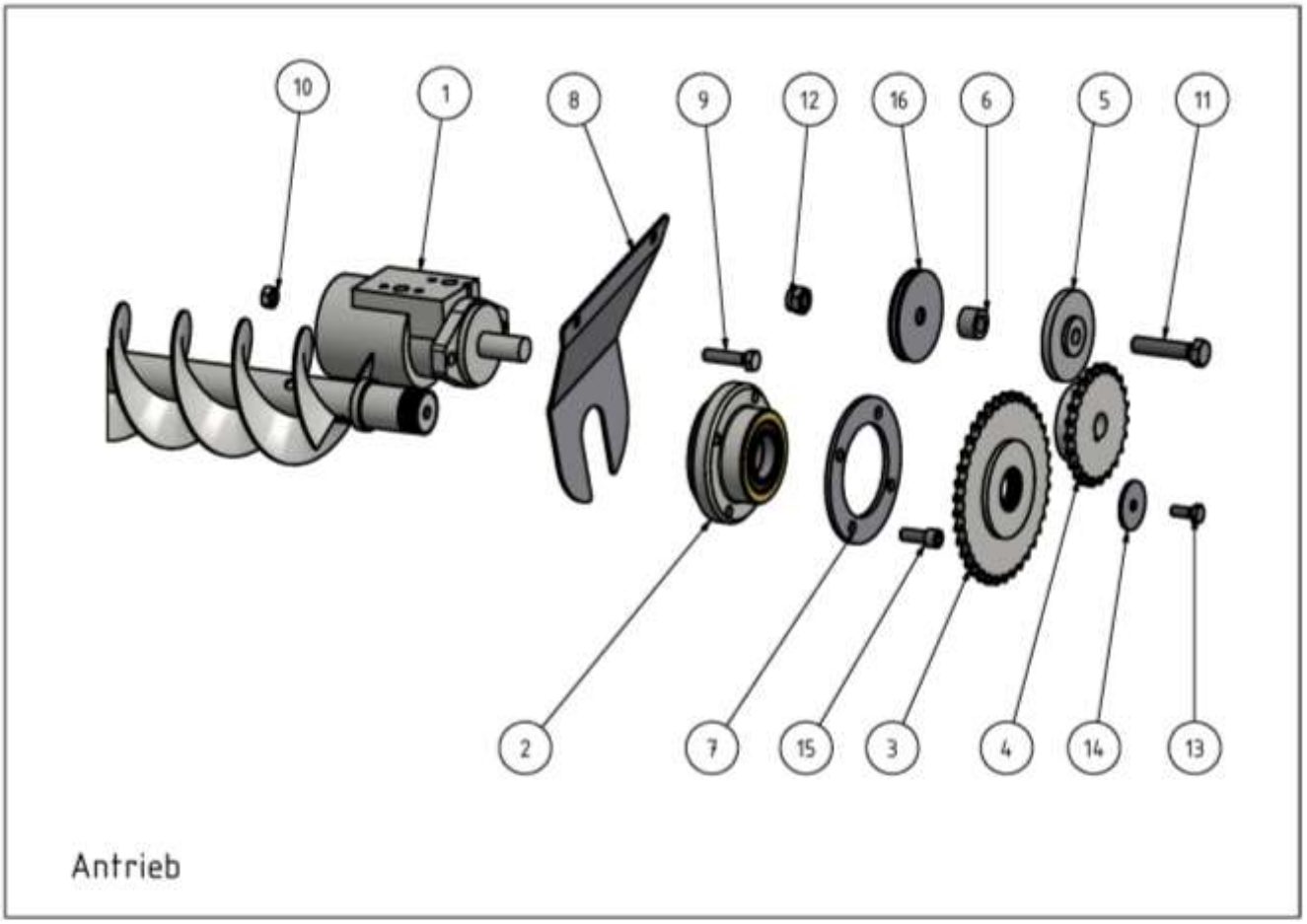

Antrieb

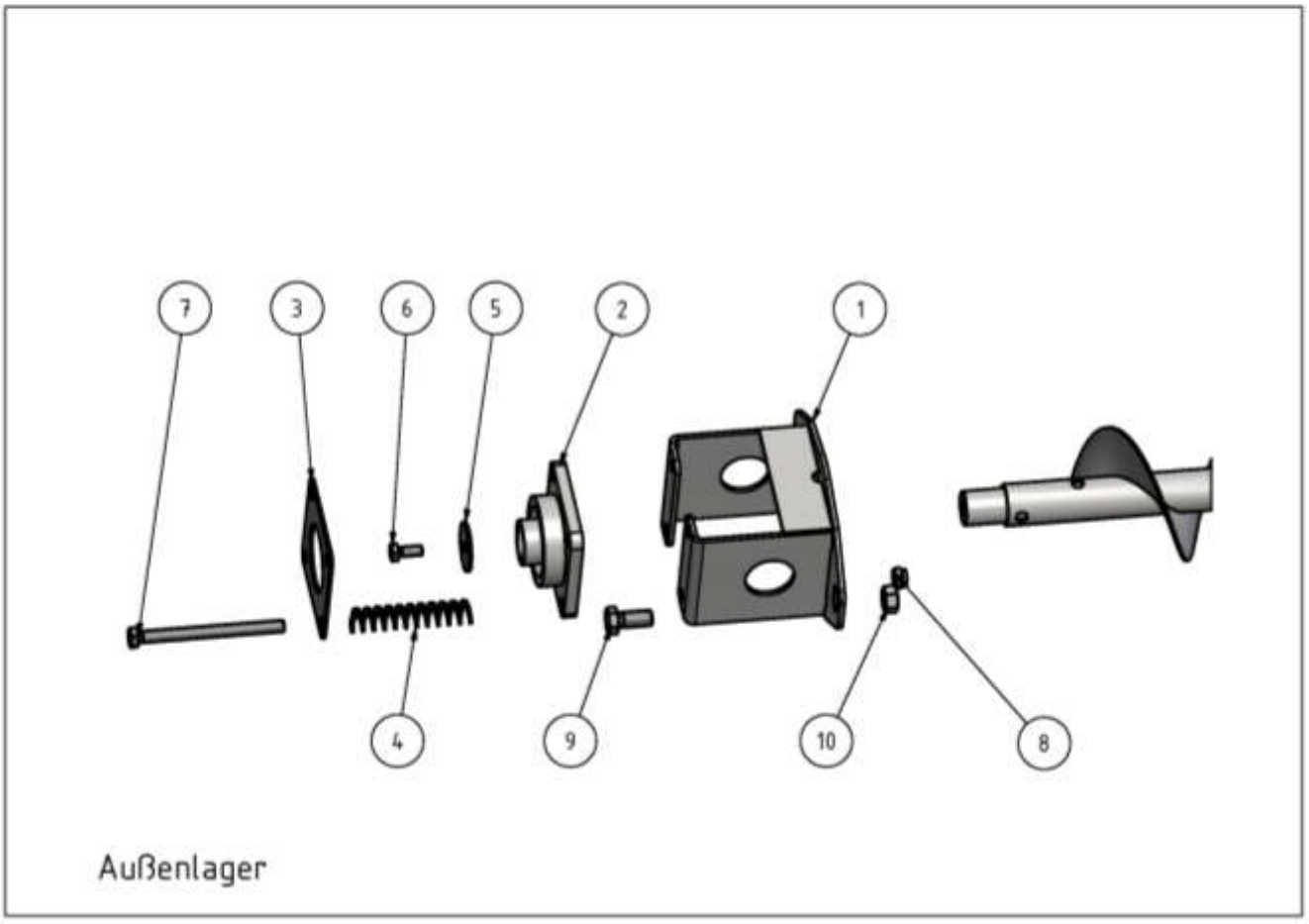

Außenlager

Antrieb Schnecke

lfd. Nr.	ET-Nummer	Benennung	Anz
1	Motor0038	Hydraulik - Motor	2
2	12 255 138 6	Lager Schnecke innen	2
3	12 255 049 8	Kettenrad z 37	2
4	12 255 048 1	Kettenrad z 23	2
5	Kette 0016	Kettenspannrad z 17	2
6	12 255 078 7 - 1	Buchse Spannrad	2
7	12 255 019 2	Gegenblech Lager	2
8	12 255 132 0 - L	Abdeckung Lager links	1
	12 255 132 0 - R	Abdeckung Lager rechts	1
9	Schr0060	Sechskantschraube	4
10	Mut0047	Sechskantmutter	4
11	Schr0733	Sechskantschraube	2
12	Mut0270	Sechskantmutter	2
13	Schr0005	Sechskantschraube	2
14	12 255 079 5	Endscheibe	2
15	Schr0905	Zylinderschraube	8

Außenlager

lfd. Nr.	ET-Nummer	Benennung	Anz
1	12 255 040 8	Lagerbock	2
2	Lager0047	Flanschlager	2
3	12 255 041 6	Deckel Lagerbock	2
4	Fed0198	Feder	8
5	12 255 079 5	Endscheibe	2
6	Schr0005	Sechskantschraube	2
7	Schr0896	Sechskantschraube	8
8	Mut0180	Sechskantmutter	8
9	Schr0077	Sechskantschraube	4
10	Mut	Sechskantmutter	4

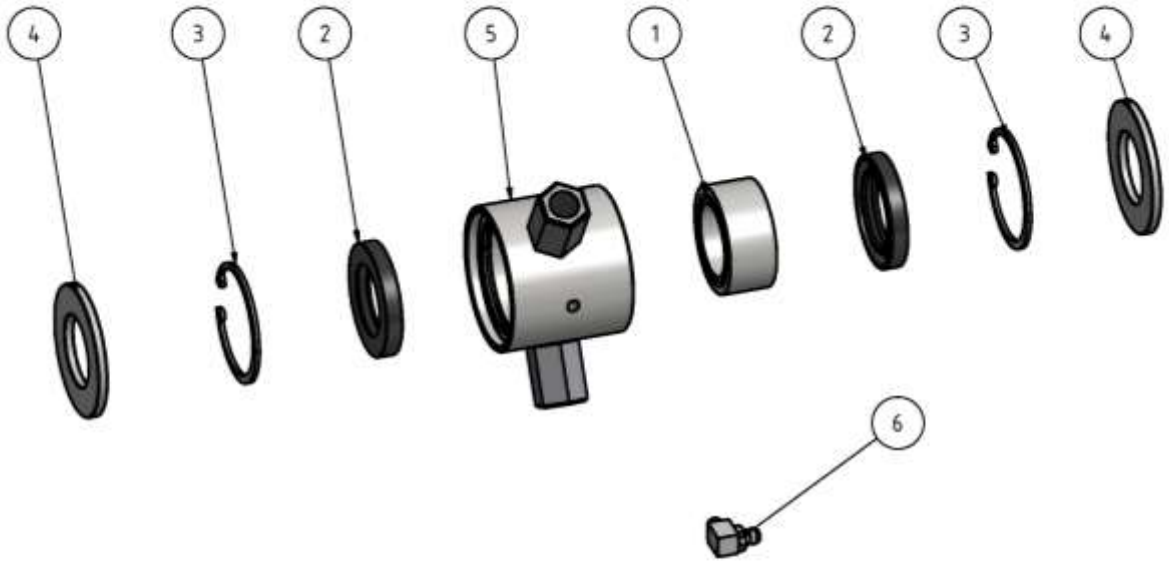

Mittellager

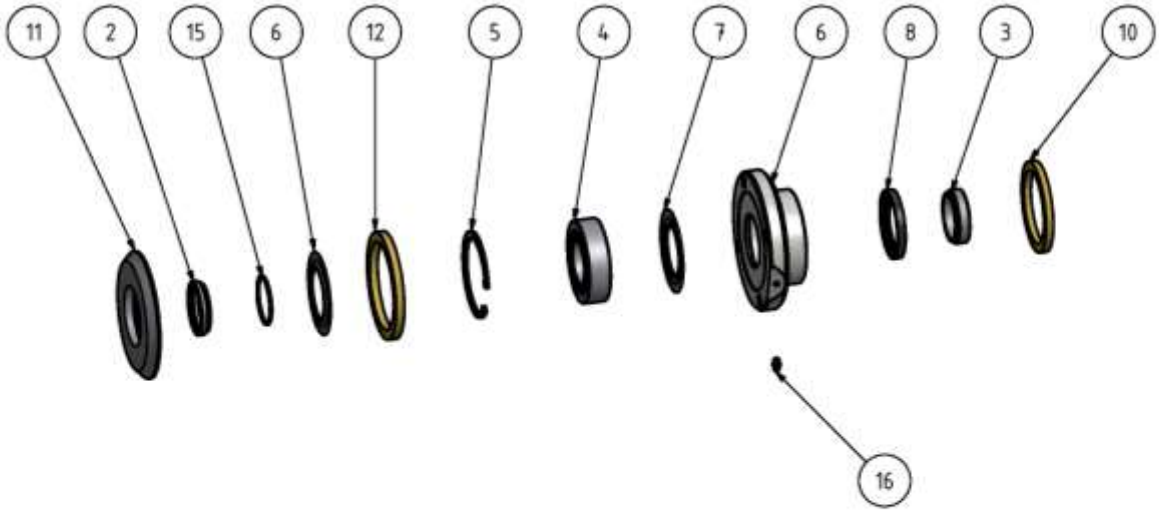

Endlager

Mittellager

lfd. Nr.	ID-Nummer	Benennung	Anz
1	Lager0113	Nadellager	1
2	Ring0673	Wellendichtring	2
3	Ring0081	Sicherungsring	2
4	Ring0672	Nilosring	2
5	12 255 052 0	Mittellager	1
6	Kopf0001	Kegelschmierkopf	1
	12 255 051 2	Mittellager komplett	

Endlager

lfd. Nr.	ID-Nummer	Benennung	Anz
1	12 255 138 6 - 1	Lagergehäuse Schnecke innen	1
2	12 255 138 6 - 2	Lagerring 1 Schnecke	1
3	12 255 138 6 - 3	Lagerring 2 Schnecke	1
4	Lager0291	Lager	1
5	Ring0279	Sicherungsring	1
6	Ring0555	Nilosring	1
7	Ring0556	Nilosring	1
8	Ring0557	Wellendichtring	1
10	Ring0102	Filzring	1
11	12 255 138 6 - 6	Lagerdeckel innen	1
12	Ring0103	Filzring	1
15	Ring0104	O-Ring	1
16	Kopf0001	Kegelschierkopf	1

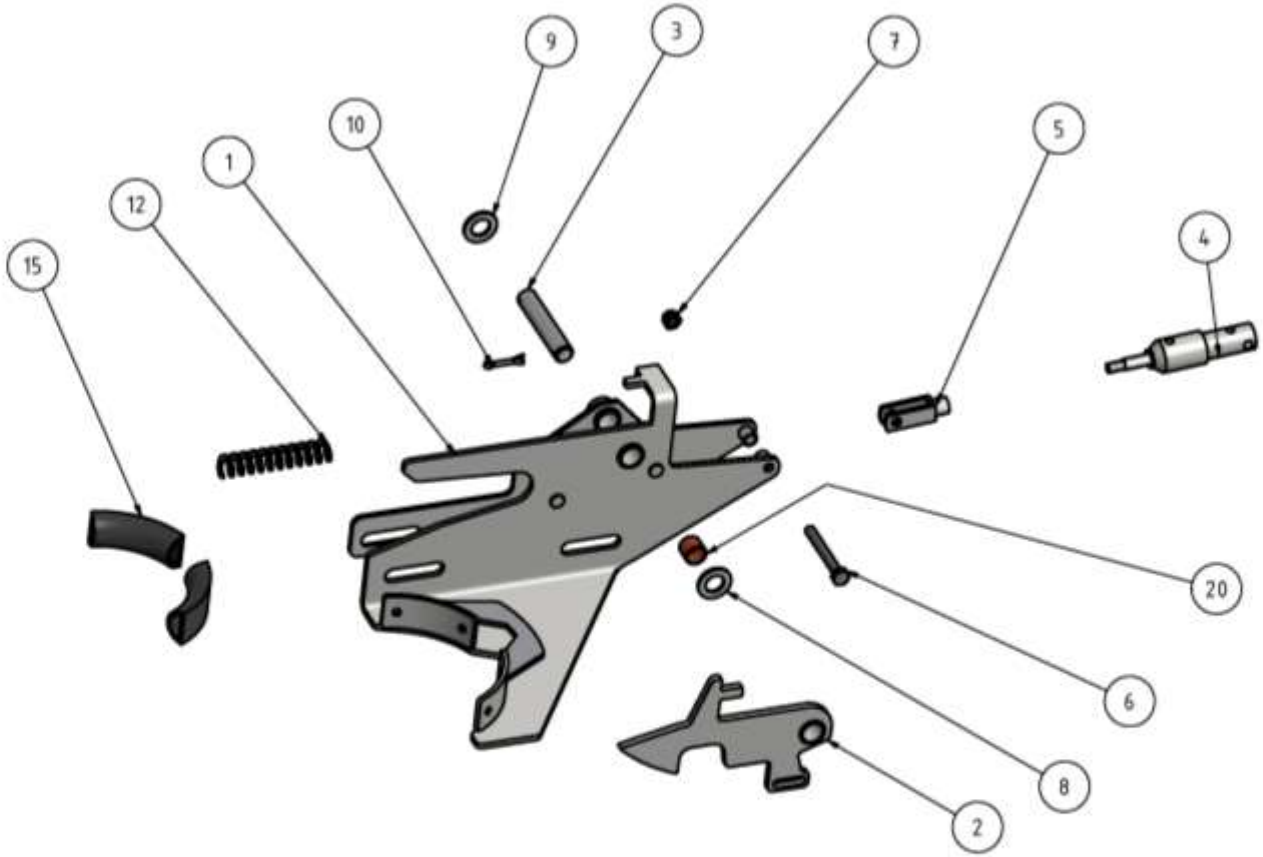

Riegel

(dargestellt: Riegel, links, rechts: spiegelbildlich)

Riegel

lfd. Nr.	ID-Nummer	Benennung	Anz
1	12 255 068 2 - L	Riegelaufnahme links	1
	12 255 068 2 - R	Riegelaufnahme rechts	1
2	12 255 069 0 - L	Riegelklinke links	1
	12 255 067 4 - R	Riegelklinke rechts	1
3	12 255 069 0 - 2	Bolzen Riegel	2
4	Zylind0062	Hydraulikzylinder	2
5	Kopf0074	Gabelkopf	2
6	Schr0021	Sechskantschraube	2
7	Mut0123	Sechskantmutter	2
9	Schei0199	Scheibe	8
10	Splint0004	Splint	4
12	Fed0198	Feder	2
15	Gummi0007	Kantenschutzprofil	0,8m
16	Schr0274	Sechskantschraube	4
17	Mut0002	Sechskantmutter	4
20	Lager0238	Gleitlager	6
	12 255 067 4 - L	Riegel links	1
	12 255 067 4 - R	Riegel rechts	1

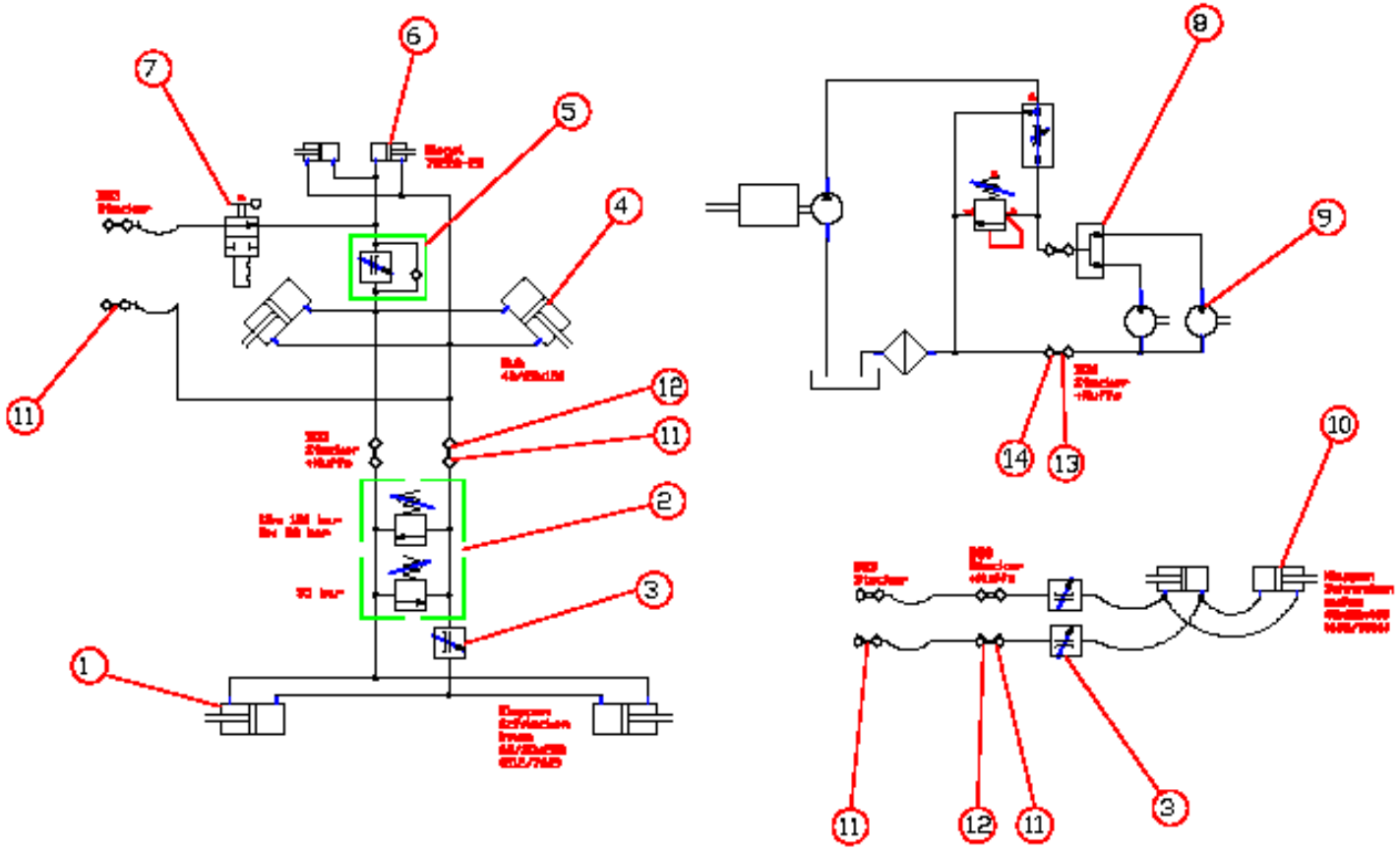

Schnecke Hydraulikschaltplan

Schnecke Hydraulik

lfd. Nr.	ET-Nummer	Benennung	Anz
1	Zylinder0081	Zylinder	2
2	Ventil0223	Druckbegrenzungsventil	1
3	Ventil0132	Drosselventil	3
4	Zylind0088	Zylinder	2
5	Ventil0196	Drosselrückschlagventil	1
6	Zylind0062	Zylinder	2
7	Hahn0012	Kugelhahn	1
8	Ventil0176	Stromteilerventil	1
9	Motor0038	Hydraulik - Motor	2
10	Zylind0033	Zylinder	2
11	Kupp0052	Kupplungsstecker	4
12	Kupp0050	Kupplungsmuffe	4
13	Kupp0103	Kupplungsstecker	2
14	Kupp0102	Kupplungsmuffe	2

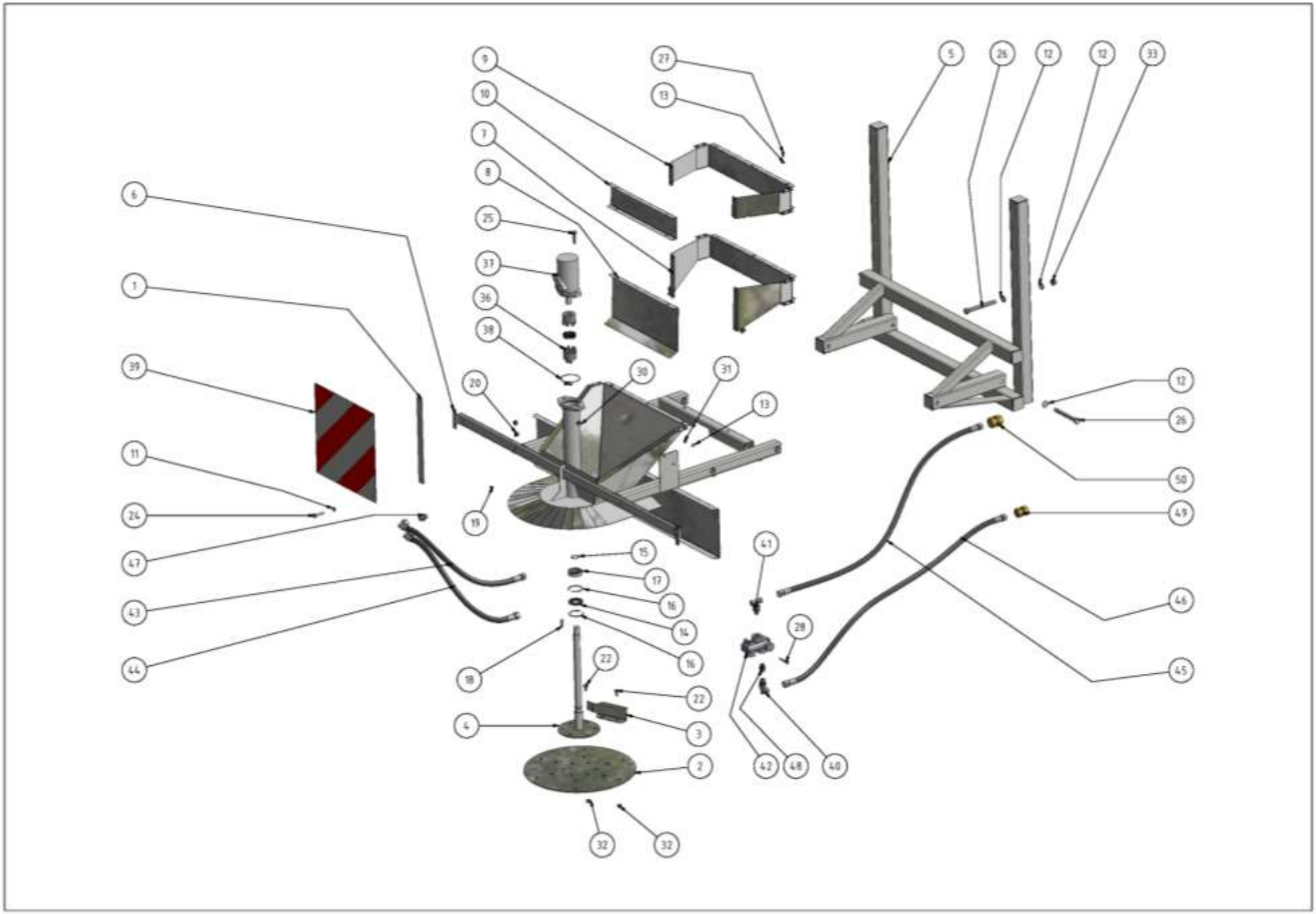
9
10
7
8
25
37
36
38
27
13
5
26
12
12
33
6
1
39
11
24
47
43
44
20
30
31
13
12
26
50
49
19
15
17
16
14
16
41
46
29
45
18
22
22
4
3
2
42
48
40
32
32

Winterdienst – Streuwerk

lfd. Nr.	ET-Nummer	Benennung	Anz
1	12 255 812 6	Versteifung Warntafel	4
2	12 255 837 6	Schleuderteller Straße	1
3	12 255 838 4	Schleuderleiste Straße	6
4	12 255 839 2	Welle SWD geschweißt	1
5	12 255 862 4	Winterdienstkonsole	1
6	12 255 868 1	Trichterverlängerung Salz unten	1
7	12 255 869 8	Abdeckung unten Salz	1
8	12 255 870 4	Trichterverlängerung Salz	2
9	12 255 871 2	Abdeckblech oben Salz	2
10	Schei0468	Unterlegscheibe	16
11	Schei0117	Unterlegscheibe	76
12	Ring0007	Wellendichtring	1
13	Ring0036	Sicherungsringe für Wellen	1
14	Ring0008	Sicherungsring	2
15	Lager0111	Kugellager, einreihig	1
16	Fed0164	Paßfeder	1
17	Kopf0053	Kegelschmiernippel	1
18	Schr0892	Verschlußschraube	1
19	Schr0004	Sechskantschraube	18
20	Schr0005	Sechskantschraube	4
21	Schr0851	Sechskantschraube	4
22	Schr0060	Sechskantschraube	2
23	Schr0636	Sechskantschraube	38
24	Mut0181	Sechskantmutter	4
25	Mut0047	Sechskantmutter	2
26	Mut0017	Sechskantmutter	38
27	Mut0123	Sechskantmutter	22
28	Motor0036	Hydraulik - Motor	1
29	Schild0034	Warntafel	2
33	Kupp0046	Kupplung	1
34	Stift0022	Gewindestift	2
35	Ring0660	Rundring	1
36	Kupp0110	Zahnkranz	1
37	Ventil0045	Stromregelventil	1
38	Verschr0017	Einschrauber	2
39	Verschr0045	Einschrauber	3
40	Stutz0377	L-Verschraubung	2
41	Verschr0223	T-Verschraubung	1
42	Schlau0043	Schlauch	2
44	Schlau0044	Schlauch	2
45	Verschr0083	gerade Reduzierung	1
46	Verschr0222	gerade Reduzierung	1
47	12 255 861 6	Zwischenrahmen	1
48	Schr0076	Sechskantschraube	4
48	Mut0270	Sechskantmutter	4

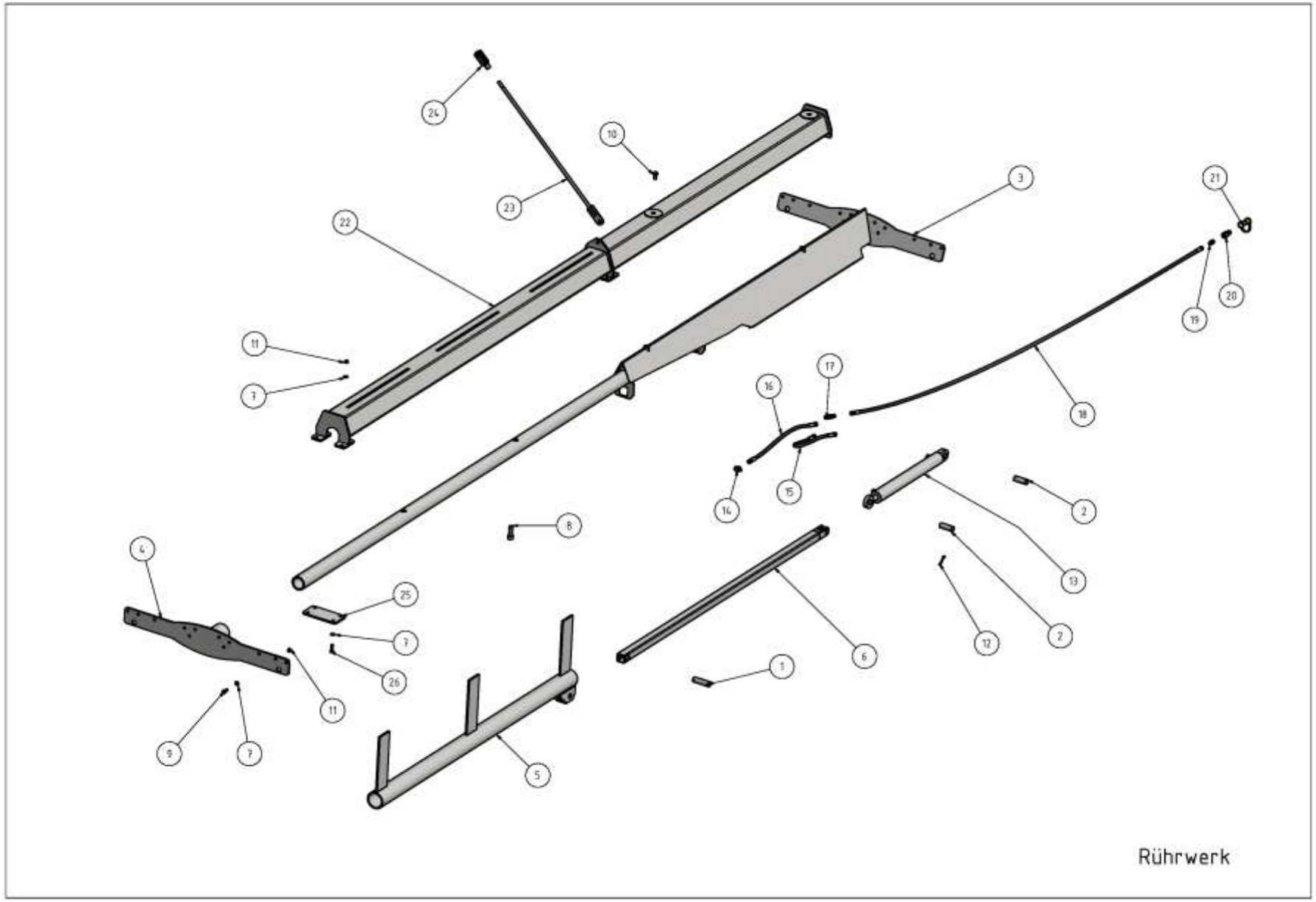
24
10
23
22
3
21
20
19
11
7
17
16
18
15
14
2
8
4
13
25
7
26
11
9
7
6
12
2
1
5
Rührwerk

Rührwerk

lfd. Nr.	ET-Nummer	Benennung	Anz
1	12 260 395 2 - 1	Bolzen Abdeckung 1	1
2	12 260 395 2 - 2	Bolzen Abdeckung 2	2
3	12 260 396 0	Abdeckung vorn Rührwerk	1
4	12 260 397 7	Halter Abdeckung hinten	1
5	12 260 399 3	Rührwerk	1
6	12 260 399 3 - 10	Stange Rührwerk	1
7	Schei0112	Unterlegscheibe	48
8	Schr0820	Zylinderkopfschraube	2
9	Schr0383	Sechskantschraube	24
10	Schr0185	Sechskantschraube	2
11	Mut0047	Sechskantmutter	24
12	Splint0057	Splint	6
13	Zylind0093	Zylinder	1
14	Verschr0098	Schwenkverschraubung	2
15	Schlauch0506	Hydraulikschlauch	1
16	Schlauch0505	Hydraulikschlauch	1
17	Verschr0103	Schottverschraubung	2
18	Schlau0002	Hydraulikschlauch	1
19	Verschr0192	Einschrauber	2
20	Kupp0077	Schnellkupplung	2
21	Kappe0005	Schutzkappe schwarz	2
22	12 260 398 5 - L	Abdeckung lang	1
23	12 260 398 5 – L9	Abdeckung lang Abspannung	2
24		Sechskantschraube	
	12 260 395 2	Rührwerk GDK 10000	

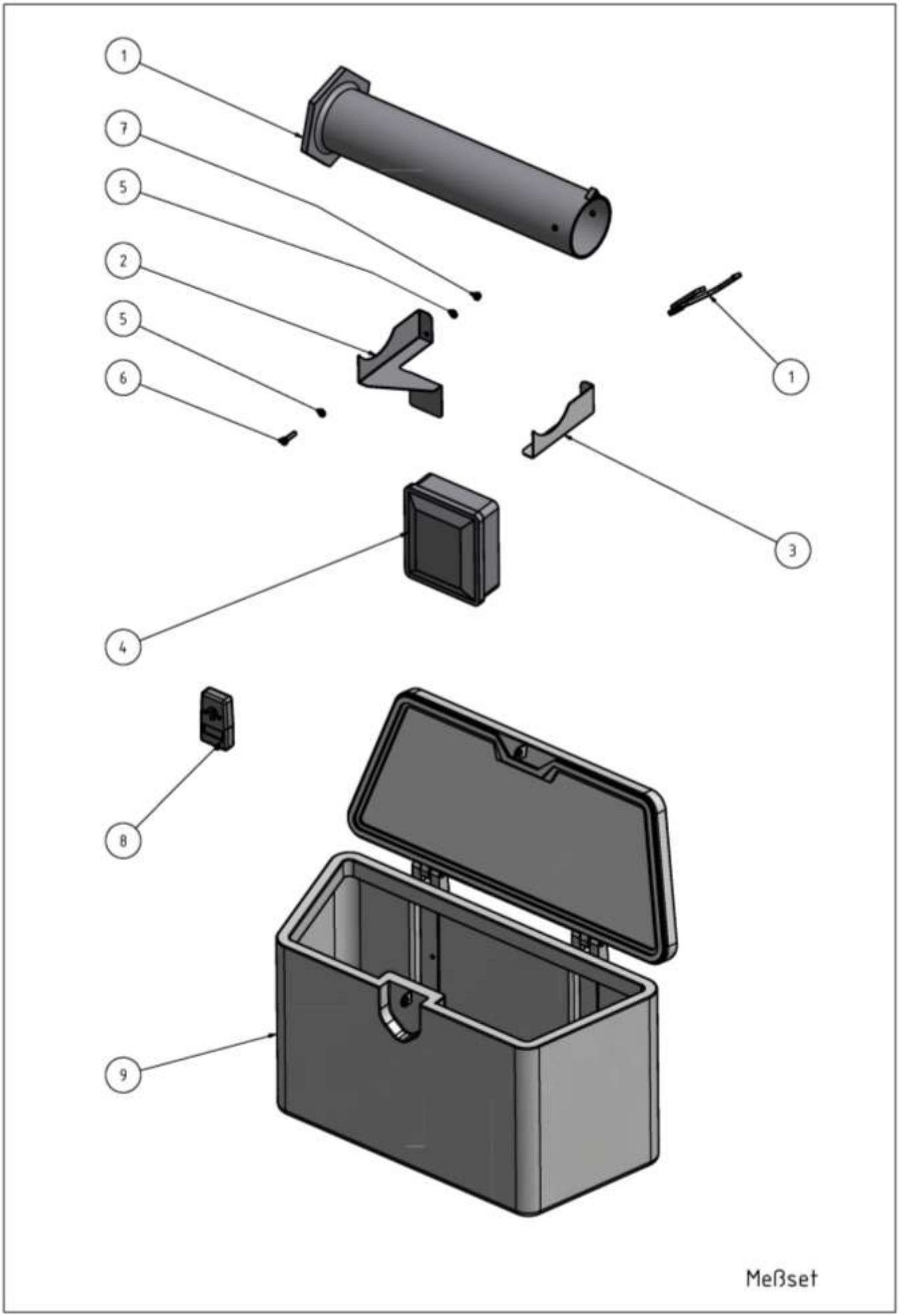
1
7
5
2
5
6
1
3
4
8
9
Meßset

Meßset

lfd. Nr.	ET-Nummer	Benennung	Anz
1	12 261 395 4	Messset	1
2	12 261 679 7 - 1L	Halter Waage links	1
3	12 261 679 7 - 1R	Halter Waage rechts	1
4	Behäl0026	Behälter	1
5	Schei0773	Unterlegscheibe	12
6	Schr0702	Sechskantschraube	6
7	Mut0301	Sechskantmutter	6
8	Sonstig0537	Waage	1
9	Sonstig0080	Box	1

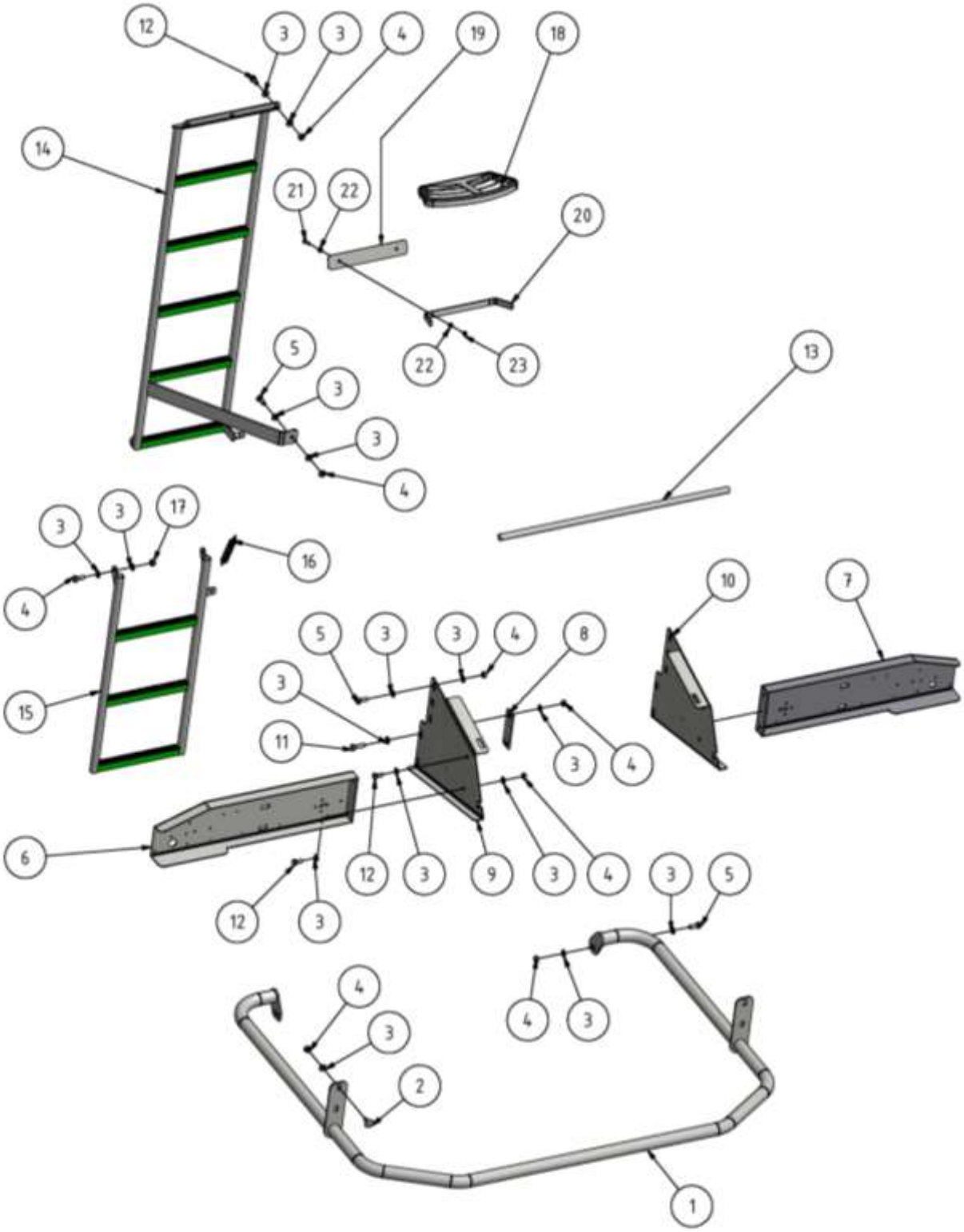

Schutzeinrichtungen

Schutzeinrichtungen

lfd. Nr.	ET-Nummer	Benennung	Anz
1	12 260 470 3	Schutzbügel 78	1
2	Schr0622	Flachrundschraube mit Vierkantansatz	4
3	Schei0112	Unterlegscheibe	42
4	Mut0047	Sechskantmutter	22
5	Schr0383	Sechskantschraube	6
6	12 262 430 5	Leuchtenhalter links	1
7	12 262 431 3	Leuchtenhalter rechts	1
8	12 260 472 8	Dichtblech	2
9	12 260 455 1 - L	Verlängerung 78 links	1
10	12 260 455 1 - R	Verlängerung 78 rechts	1
11	Schr0051	Sechskantschraube	4
12	Schr0313	Sechskantschraube	10
13	12 260 456 8	Strebe 78	1
14	12 260 474 4	Leiter oben 78	1
15	12 258 058 5	Leiter unten	1
16	Fed0041a	Zugfeder	1
17	Mut0180	Sechskantmutter	2
18	Streuer1151	Auftritt	1
19	12 260 478 5 - 1	Trittstütze 1	1
20	12 260 478 5	Trittstütze	1
21	Schr0274	Sechskantschraube	2
22	Schei0117	Unterlegscheibe	4
23	Mut0017	Sechskantmutter	2
24	Sonstig0238	„Nachlaufende Werkzeuge“	1
25	Sonstig0240	„Fortschleudernde Teile“	1
26	Sonstig0236	„Nicht in Maschine greifen“	1
27	Sonstig0239	„Streuer nicht betreten“	1
	Leiter, komplett:	(Pos. 14 - 16 + 3 + 4 + 17)	
	12 260 473 6	Leiter 78	1

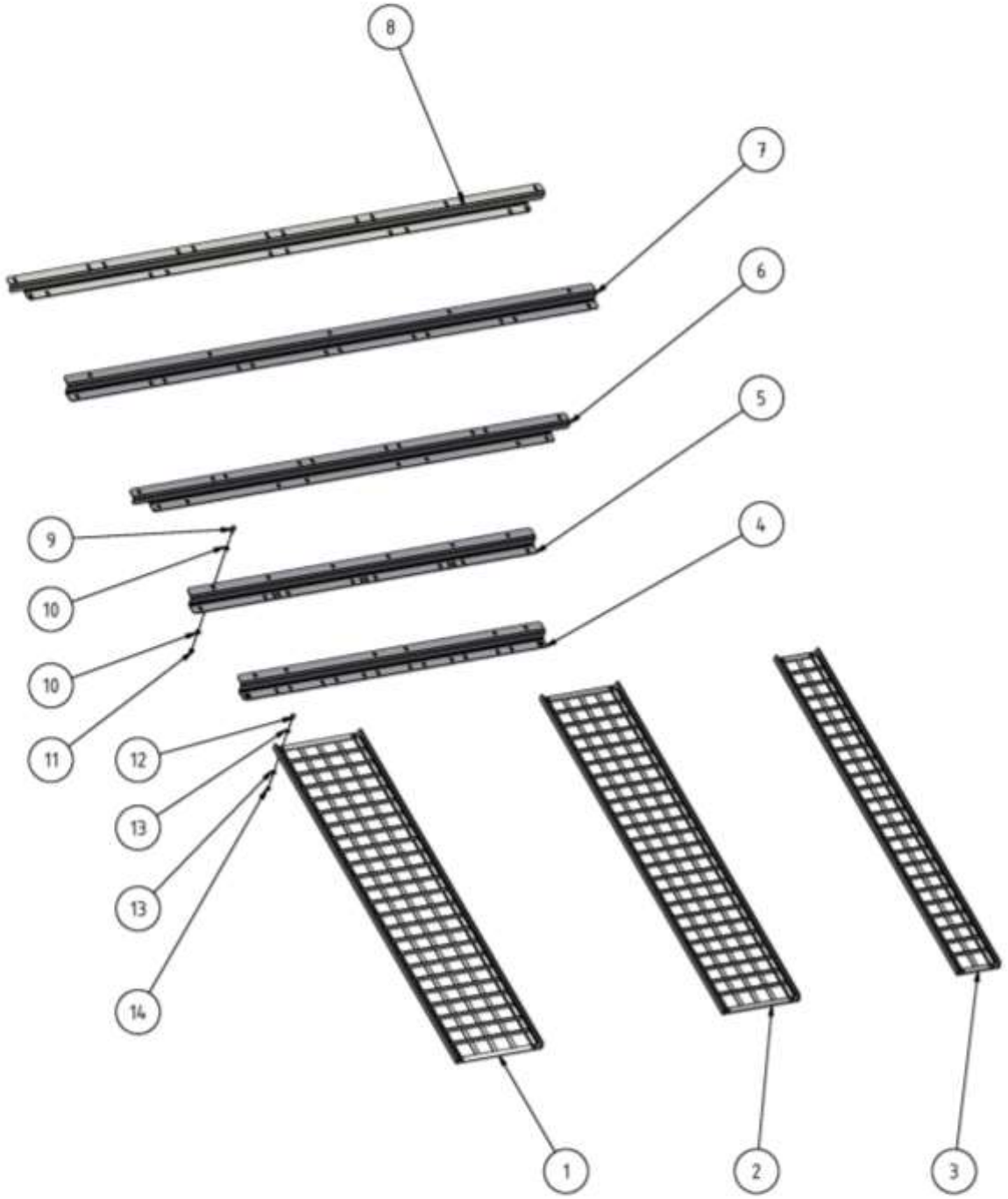

Behältersiebe

Behältersiebe

lfd. Nr.	ET-Nummer	Benennung	Anz
1	12 258 162 3	Behältersieb 80x80 (465 mm)	
2	12 260 290 2	Behältersieb mittel 80x80 (415 mm)	
3	12 260 282 2	Behältersieb schmal 80x80 (230 mm)	
4	12 260 281 4	Siebblech 78 (1645 mm)	
5	12 260 278 3	Siebblech 76 (1865 mm)	
6	12 260 279 1	Siebblech 77 (2365 mm)	
7	12 258 134 2	Siebblech 3 (2865 mm)	
8	12 260 322 0	Siebblech 79 (2895 mm)	
9	Schr0383	Sechskantschraube	
10	Schei0112	Unterlegscheibe	
11	Mut0047	Sechskantmutter	
12	Schr0005	Sechskantschraube	
13	Schei0468	Unterlegscheibe	
14	Mut0181	Sechskantmutter	
	12 258 161 5	Behältersiebe GDK 5000 komplett	
	12 260 270 1	Behältersiebe GDK 6000 komplett	
	12 260 275 0	Behältersiebe GDK 7000 komplett	
	12 260 280 6	Behältersiebe GDK 8000 komplett	
	12 260 970 8	Behältersiebe GDK 9000 komplett	
	12 260 321 2	Behältersiebe GDK 10000 komplett	

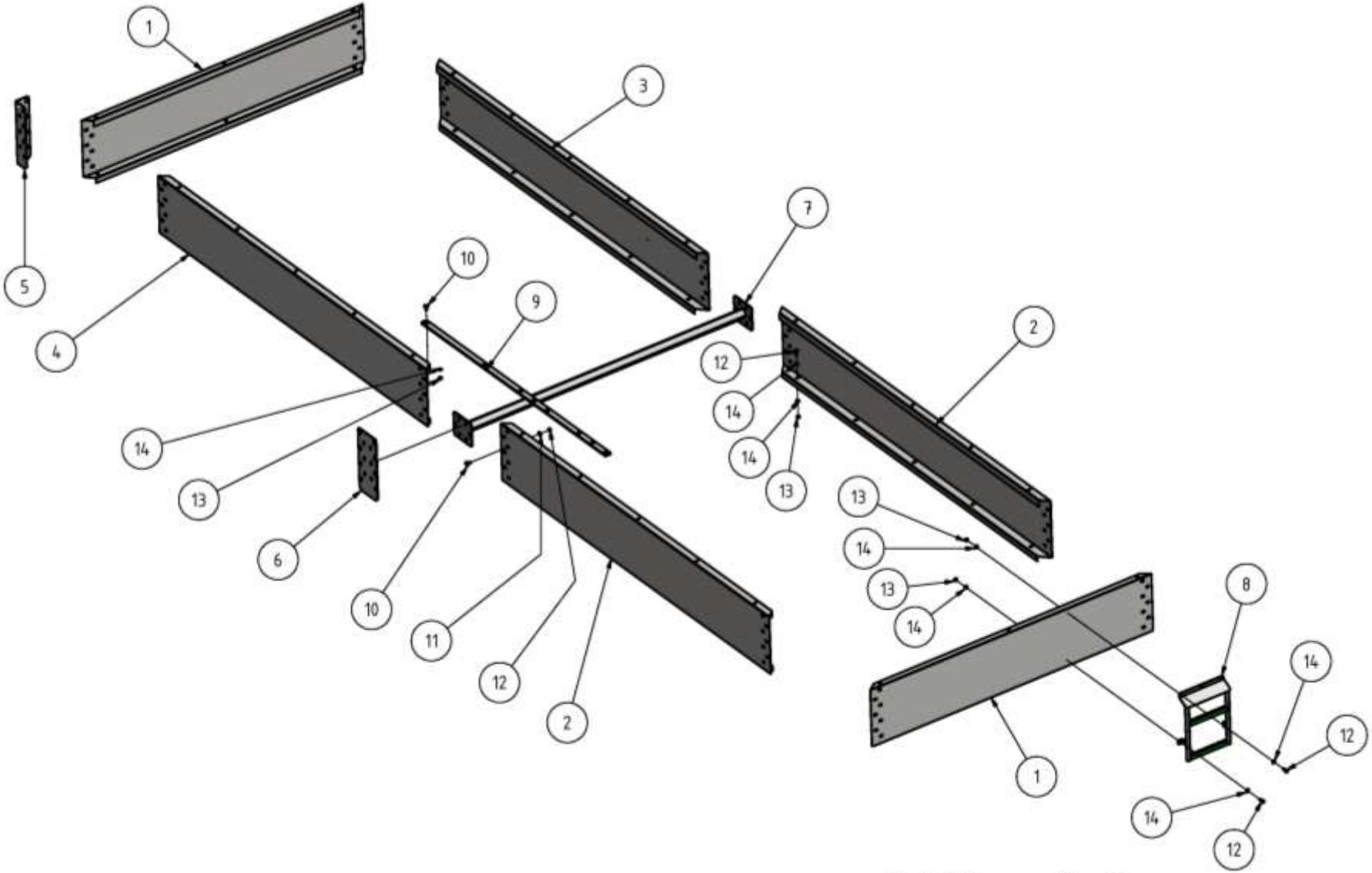

Behälteraufsatz

Behälteraufsatz 300

lfd. Nr.	ET-Nummer	Benennung	Anz
1	12 258 552 2	Vorderblech 46	2
2	12 260 256 6	Seitenblech 76 (GDK 6000)	2
	12 260 261 3	Seitenblech 77 (GDK 7000)	2
	12 258 555 5	Seitenblech 46 (GDK 5000/8000/10000)	2
3	12 260 266 2 - L	Seitenblech 78 links (GDK 6000/7000/8000)	1
	12 258 555 5	Seitenblech 46 (GDK 5000/10000)	1
4	12 260 266 2 - R	Seitenblech 78 rechts (GDK 6000/7000/8000)	1
	12 258 555 5	Seitenblech 46 (GDK 5000/10000)	1
5	13 258 553 0	Eckblech	4
6	13 259 352 2	Zwischenblech 450	2
7	12 260 795 6	Aufsatzverstärkung	1
9	12 260 795 6	Aufsatzversteifung	1
10	Schr0622	Flachrundschraube	54
11	Schei0003	Unterlegscheibe	46
12	Schr0383	Sechskantschraube	31
13	Mut0047	Sechskantmutter	80
14	Schei0042	Unterlegscheibe	70

Behälteraufsatz 450

lfd. Nr.	ET-Nummer	Benennung	Anz
1	12 260 269 5	Vorderblech 78 - 450	2
2	12 260 258 2	Seitenblech 76_450 (GDK 6000)	2
	12 260 263 8	Seitenblech 77_450 (GDK 7000)	2
	12 259 356 3	Seitenblech 450 (GDK 5000/8000/10000)	2
3	12 260 268 7 - L	Seitenblech 76_450 (GDK 6000/7000/8000)	1
	12 259 356 3	Seitenblech 450 (GDK 5000/10000)	1
4	12 260 268 7 - R	Seitenblech 76_450 (GDK 6000/7000/8000)	1
	12 259 356 3	Seitenblech 450 (GDK 5000/10000)	1
5	12 259 360 2	Eckblech 450	4
6	12 259 358 8	Zwischenblech 450	2
7	12 260 795 6	Aufsatzverstärkung	1
8	12 259 348 3	Leiter Aufsatz 450	1
9	12 260 795 6	Aufsatzversteifung	1
10	Schr0622	Flachrundschraube	78
11	Schei0775	Unterlegscheibe	70
12	Schr0383	Sechskantschraube	31
13	Mut0047	Sechskantmutter	109
14	Schei0112	Unterlegscheibe	70

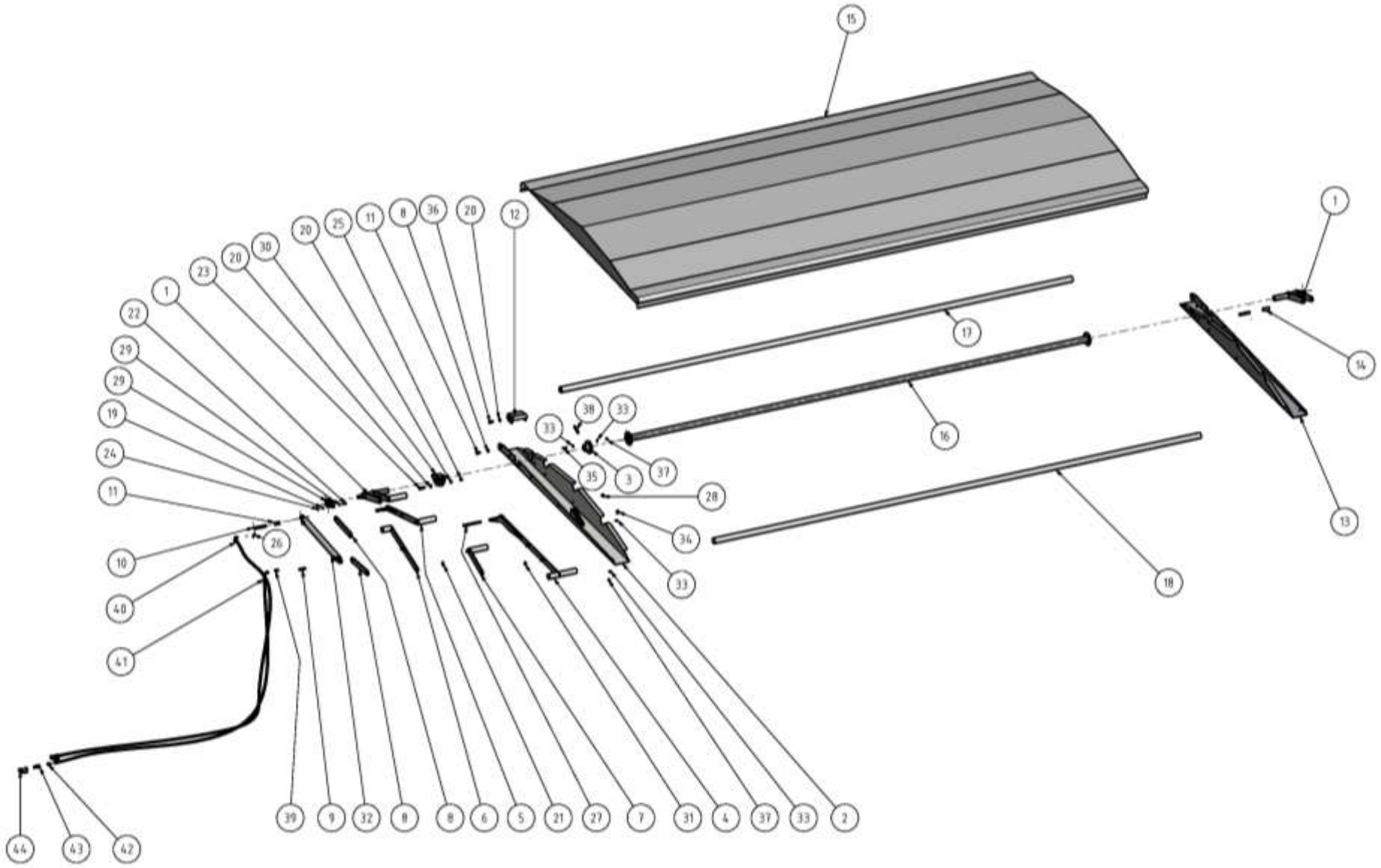

Klappplane hydraulisch GDK 9000 / 10000

Klappplane, hydraulisch

lfd. Nr.	ET-Nummer	Benennung	Anz
1	12 260 747 4 - L	Antriebshebel	2
2	12 260 748 2	Vorderteil Antrieb	2
3	12 260 750 5	Flansch Antrieb	2
4	12 260 758 7	Klapphebel lang vorn	2
5	12 260 759 5	Klapphebel mittel	2
6	12 260 760 1	Zwischenhebel lang	2
7	12 260 761 8	Zwischenhebel kurz	2
8	12 260 762 6	Zwischenblech kurz	4
9	12 260 763 4	Zylinderbolzen kurz	1
10	12 260 764 2	Zylinderbolzen lang	1
11	12 260 765 0 - 1	Buchse mittel	1
12	12 260 752 1	Anschlag	2
13	12 260 749 0 - 1	Blech Plane 79 hinten	1
14	12 260 749 0 - 2	Hülse	1
15	12 260 775 5	Plane 79 Klappplane	
16	12 260 751 3	Welle Plane	1
17	12 260 768 3	Verbindungsstange 79	1
18	12 260 769 1	Planenrohr 79	4
19	Schei0468	Unterlegscheibe	8
20	Schei0176	Unterlegscheibe	10
21	Schei0199	Unterlegscheibe	32
22	Schr0311	Sechskantschraube	4
23	Schr0476	Sechskantschraube	4
24	Mut0181	Sechskantmutter	4
25	Mut0253	Sechskantmutter	4
26	Splint0005	Splint	16
27	Schr0257	Sechskantschraube	6
28	Mut0270	Sechskantmutter	6
29	Lager0023	Flanschlager	2
30	Lager0022	Flanschlager	2
31	Lager0021	Gleitlager	20
32	Zylind0082	Zylinder	1
33	Schei0112	Unterlegscheibe	28
34	Schr0383	Sechskantschraube	6
35	Schr0075	Sechskantschraube	8
36	Schr0185	Sechskantschraube	2
37	Mut0047	Sechskantmutter	14
38	Stift0019	Spannstift	2
39	Verschr0214	Einschrauber	2
40	Schlau0595	Hydraulikschlauch	1
41	Schlauch0276	Hydraulikschlauch	1
42	Verschr0192	Einschrauber	2
43	Kupp0077	Schnellkupplung	2
44	Kappe0005	Schutzkappe schwarz	2

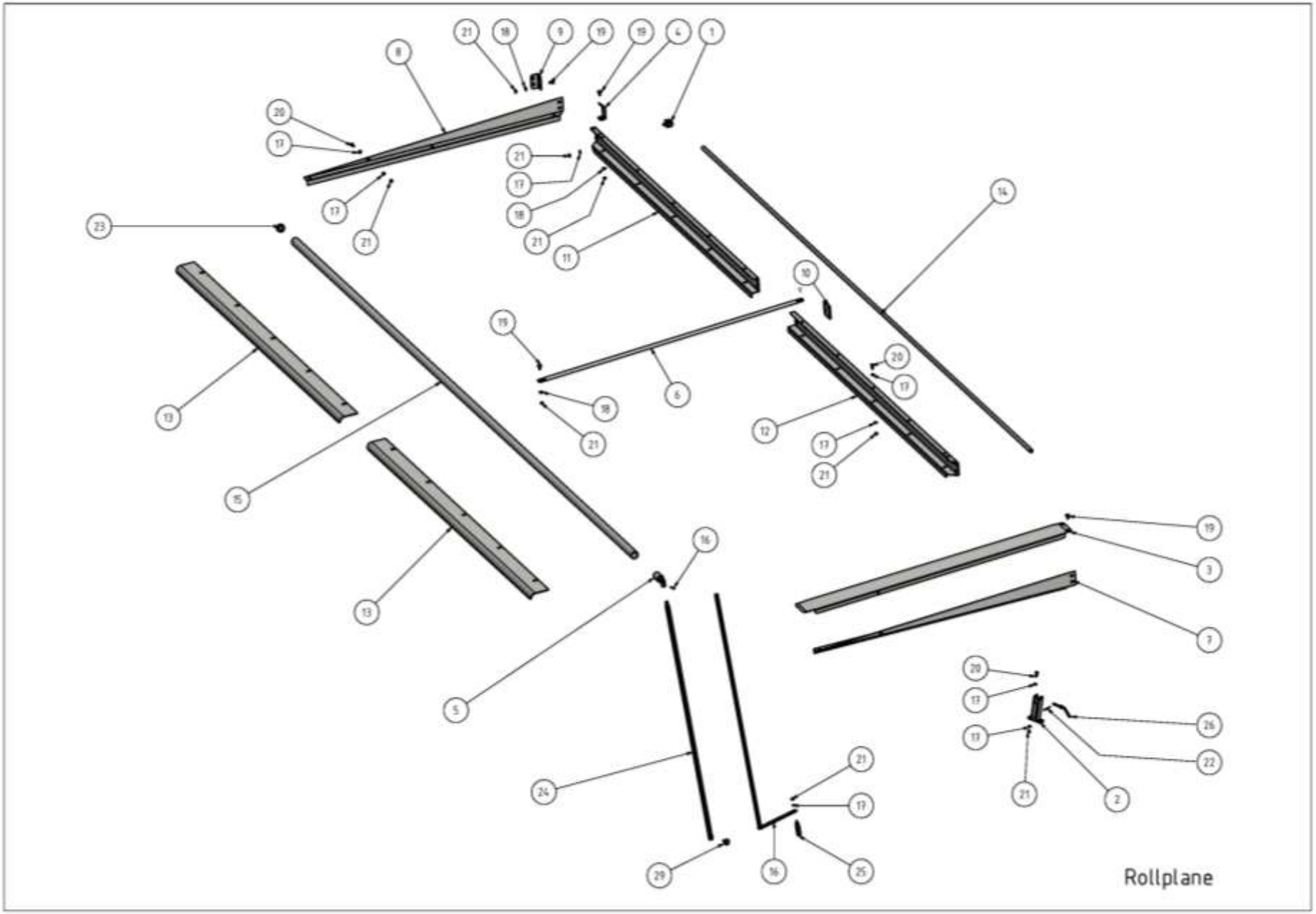
Rollplane

Rollplane

lfd. Nr.	ET-Nummer	Benennung	Anz
1	12 258 154 3	Lasche	5
2	12 259 176 2	Stangenhalter	2
3	12 260 209 2	Rollplane Endblech	2
4	12 260 211 5 - 4	Rollplane Anschlag	4
5	12 260 213 1 - 3	Kreuzgelenk mit Buchse	1
6	12 260 221 1	Spriegel 78	8
7	12 260 222 8 - L	Frontblech 78 L	1
8	12 260 222 8 - R	Frontblech 78 R	1
9	12 260 223 6 - 1	Rollplane Lasche gekantet	2
10	12 260 223 6 - 2	Rollplane Lasche	1
11	12 260 251 7 - 1	Rollplane 79 Seit links	1
12	12 260 251 7 - 2	Rollplane 79 Seit rechts	1
13	12 260 252 5	Rollplane 79 Klemme	2
14	12 260 253 3 - 1	Stange 79	1
15	12 260 253 3 - 2	Rohr 79	1
16	12 259 174 6	Kurbel Unterteil	1
17	Schei0112	Unterlegscheibe	44
18	Schei0775	Unterlegscheibe	32
19	Schr0622	Flachrundschraube mit Vierkantansatz	36
20	Schr0383	Sechskantschraube	22
21	Mut0047	Sechskantmutter	59
22	Stecker0043	Federstecker	2
23	Stopf0004	Verschlussstopfen	1
24	12 259 173 8	Kurbel Oberteil	1
25	Griff0012	Drehgriff	1
26	12 259 176 2 - 4	Abstecker	2
27	Schr0184	Sechskantschraube	1
28	Mut0108	Sechskantmutter	1
29	Griff0003	Sterngriffschraube	1

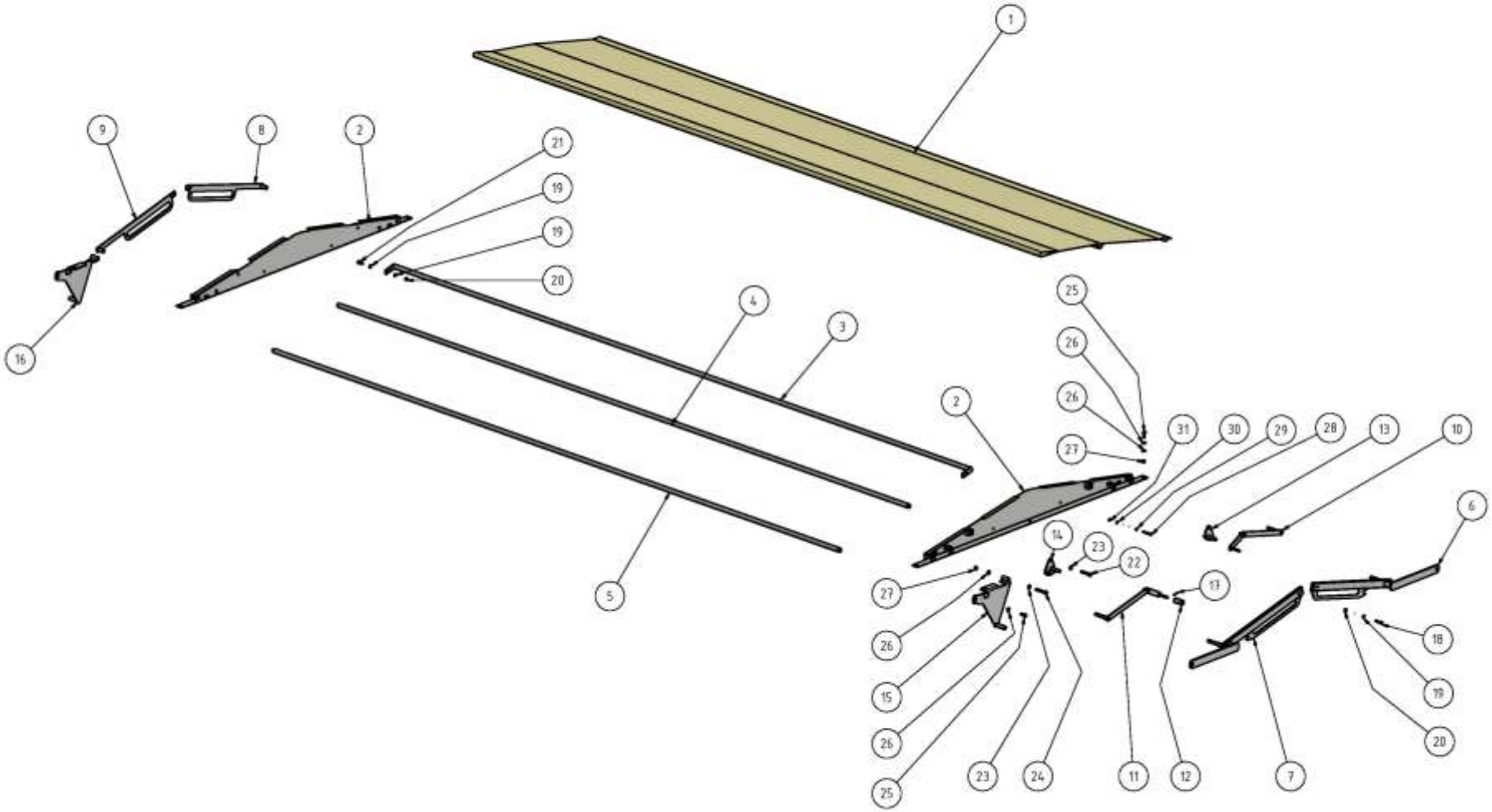
1
9
8
2
21
19
19
20
16
4
3
5
25
26
26
27
2
31
30
29
28
13
10
6
14
23
22
27
26
15
26
25
13
18
19
20
23
24
11
12
7

Klappplane

Klappplane

lfd. Nr.	ET-Nummer	Benennung	Anz
1	12 258 142 2	Plane 5000 (GDK 5000)	2
	12 260 241 2	Plane 6000 (GDK 6000)	2
	12 260 236 5	Plane 7000 (GDK 7000)	2
	12 260 231 6	Plane 8000 (GDK 8000)	2
2	12 258 156 8	Stirnwand	2
3	12 258 144 7	Klapparm 5000 (GDK 5000)	2
	12 260 242 0	Klapparm 6000 (GDK 6000)	2
	12 260 237 3	Klapparm 7000 (GDK 7000)	2
	12 260 232 4	Klapparm 78 (GDK 8000)	2
4	12 2258 157 6	Rohr 1 – 5000 (GDK 5000)	2
	12 260 243 7	Rohr 1 – 6000 (GDK 6000)	2
	12 260 238 1	Rohr 1 – 7000 (GDK 7000)	2
	12 260 233 2	Rohr 1 – 78 (GDK 8000)	2
5	12 258 143 0	Rohr 2 – 5000 (GDK 5000)	2
	12 260 244 5	Rohr 2 – 6000 (GDK6000)	2
	12 260 239 8	Rohr 2 – 7000 (GDK 7000)	2
	12 260 234 0	Rohr 2 – 78 (GDK 8000)	2
6	12 258 146 3 - R	Arm 1 rechts	1
7	12 258 146 3 - L	Arm 1 links	1
8	12 258 151 0 - L	Arm 3 links	1
9	12 258 151 0 - R	Arm 3 rechts	1
10	12 260 247 8 - R	Zwischenhebel rechts	2
11	12 260 247 8 - L	Zwischenhebel links	2
12	12 260 248 6	Rolle	4
13	12 260 246 1 - R	Klinke rechts	1
14	12 260 246 1 - L	Klinke links	1
15	12 260 245 3 - R	Planenanschlag rechts	2
16	12 260 245 3 - L	Planenanschlag links	2
17	Splint0041	Splint	4
18	Schr0851	Sechskantschraube	4
19	Schei0468	Unterlegscheibe	16
20	Mut0123	Sechskantmutter	8
21	Schr0311	Sechskantschraube	4
22	Schr0028	Sechskantschraube	2
23	Mut0270	Sechskantmutter	8
24	Schr0027	Sechskantschraube	7
25	Schr0383	Sechskantschraube	14
26	Schei0112	Unterlegscheibe	33
27	Mut0180	Sechskantmutter	12
28	Schr0112	Sechskantschraube	2
29	Mut0002	Sechskantmutter	2
30	Schei0117	Unterlegscheibe	4
31	Mut0017	Sechskantmutter	4
32	Fed0166	Zugfeder	2

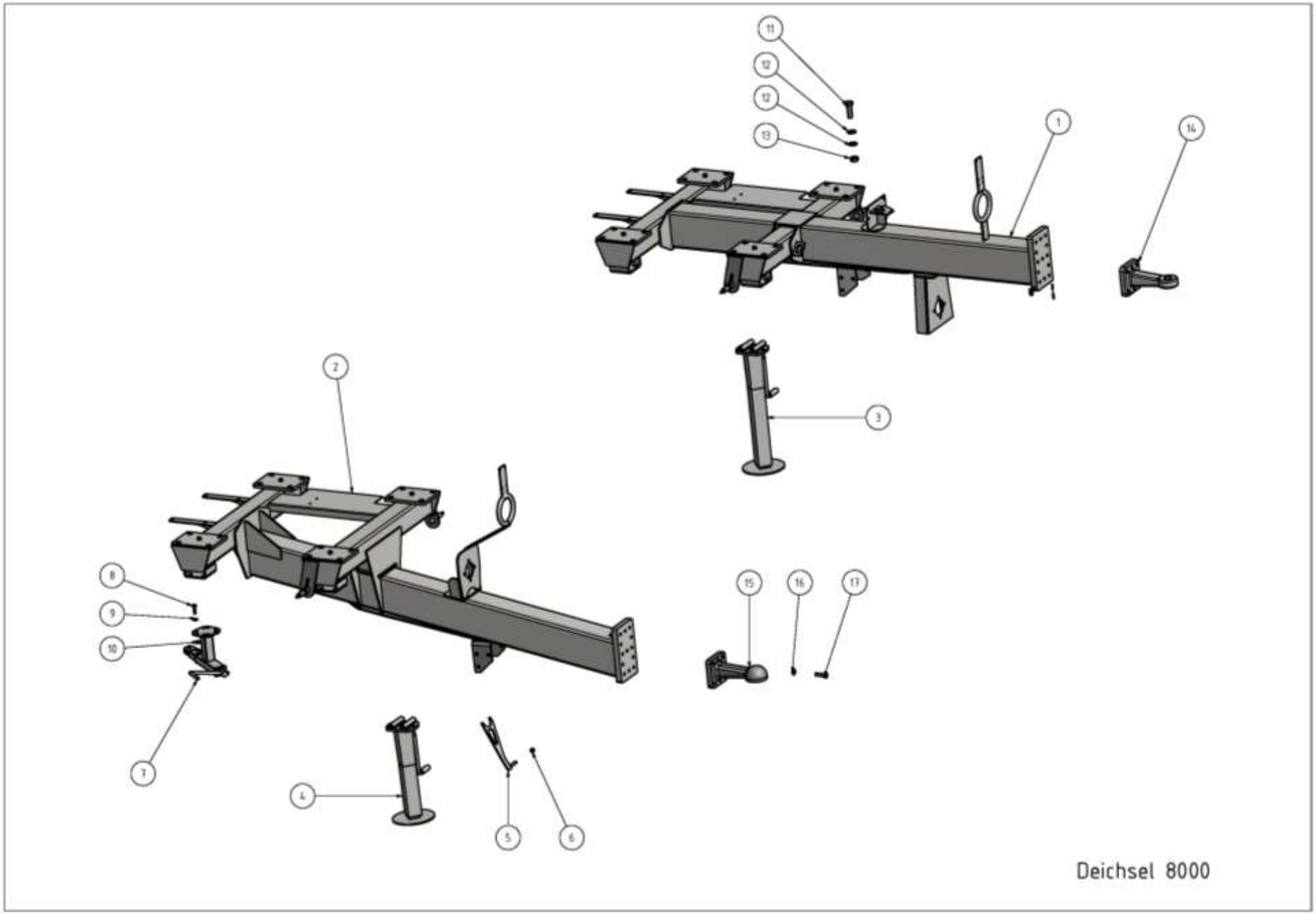
11
12
12
13
1
14
2
3
8
9
10
7
15
16
17
4
5
6
Deichsel 8000

Deichsel Einachser

lfd. Nr.	ET-Nummer	Benennung	Anz
1	12 260 550 3	Deichsel gerade 78	1
2	12 260 565 7	Deichsel tief 78	1
3	Fuß0008	Stützfuss	1
4	12 261 845 2	Stützfuss gekürzt	1
5	12 260 569 8	Wellenstütze	1
6	DIN 985 - M12	Sechskantmutter	1
7	12 260 563 2	Halter Handbremse kurz	1
8	DIN 933 - M12 x 40	Sechskantschraube	4
9	DIN 125 - A 13	Unterlegscheibe	4
10	DIN 934 - M12	Sechskantmutter	4
11	DIN 961 - M24 x 70	Sechskantschraube	16
12	DIN 125 - A 25	Unterlegscheibe	32
13	DIN 934 - M24	Sechskantmutter	16
14	Öse0016	Zugöse	1
15	Kupp0092	Kugelkopf Zugöse	1
16	DIN 125 - A 17	Unterlegscheibe	6
17	DIN 933 - M16 x 55	Sechskantschraube	6

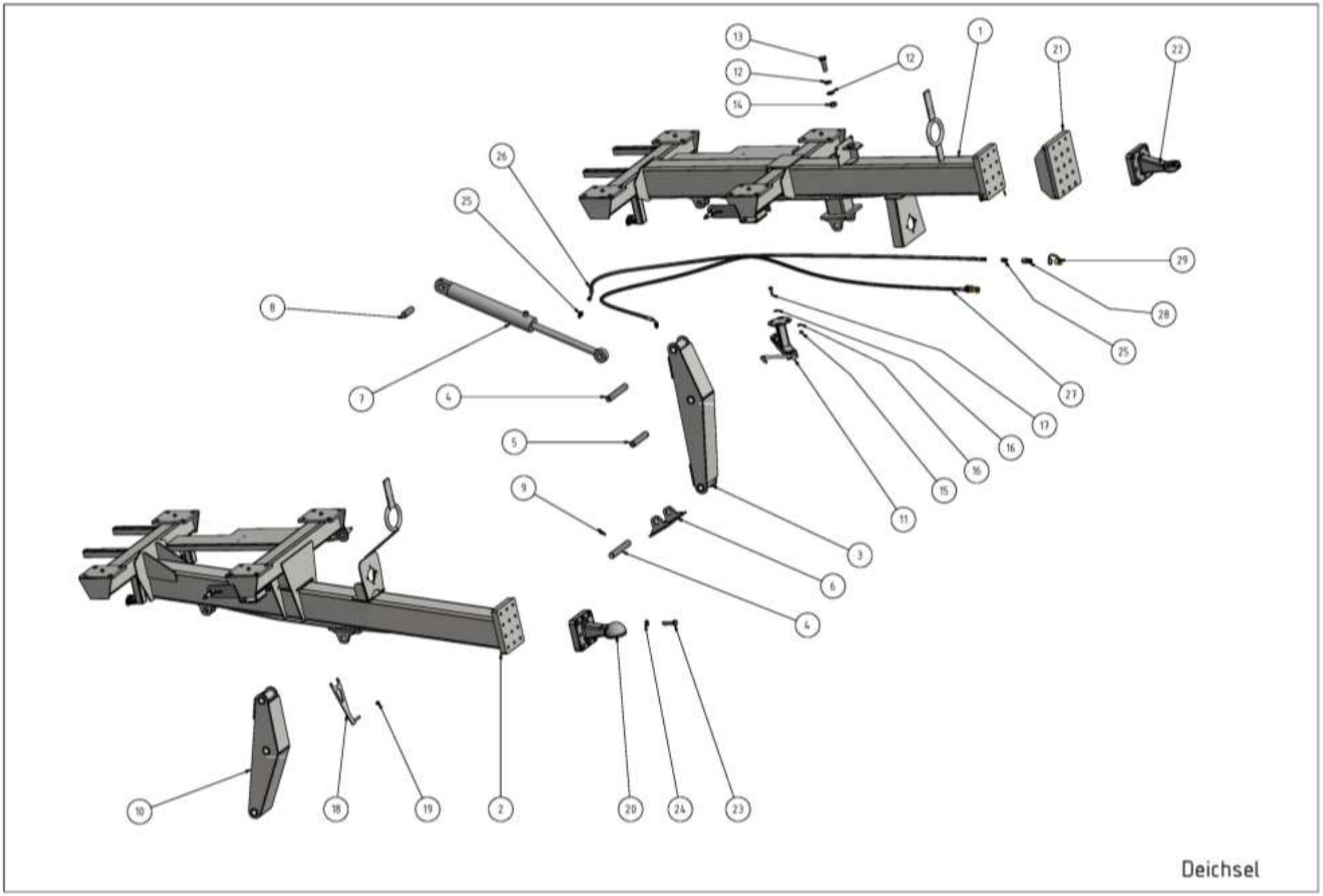
13
12
14
12
1
21
22
26
25
29
28
25
8
7
4
5
27
17
16
16
15
11
9
3
6
4
10
18
19
2
20
24
23
Deichsel

Deichsel Tandem

lfd. Nr	ET-Nummer	Benennung	Anz
1	12 260 680 1	Deichsel gerade 79	1
2	12 260 680 1 - 3	Deichsel tief 79	1
3	12 259 860 7	Stützfuss hydraulisch	1
4	12 259 862 3	Bolzen 4	2
5	12 259 862 3 - 2	Bolzen 6	1
6	12 259 861 5	Stützplatte hydraulisch	1
7	Zylind0074	Zylinder	1
8	12 259 862 3 - 1	Bolzen 5	1
9	Splint0057	Splint	3
10	12 259 865 6	Stützfuss hydraulisch kurz	1
11	12 260 563 2	Halter Handbremse kurz	1
12	Schei0248	Unterlegscheibe	2
13	Schr0102	Sechskantschraube	1
14	Mut0007	Sechskantmutter	1
15	Mut0047	Sechskantmutter	1
16	Schei0112	Unterlegscheibe	2
17	Schr0051	Sechskantschraube	1
18	12 260 569 8	Wellenstütze	1
19	Mut0180	Sechskantmutter	1
20	Öse0028	Zugkugelkupplung	1
21	12 260 697 1	Anschraubplatte 145	1
22	Öse0025	Zugöse	1
23	Schr0856	Sechskantschraube	1
24	Schei0199	Unterlegscheibe	1
25	Verschr0192	Einschrauber	4
26	Schlau0047	Hydraulikschlauch	1
27	Schlau0048	Hydraulikschlauch	1
28	Kupp0077	Schnellkupplung	2
29	Kappe0005	Schutzkappe schwarz	2

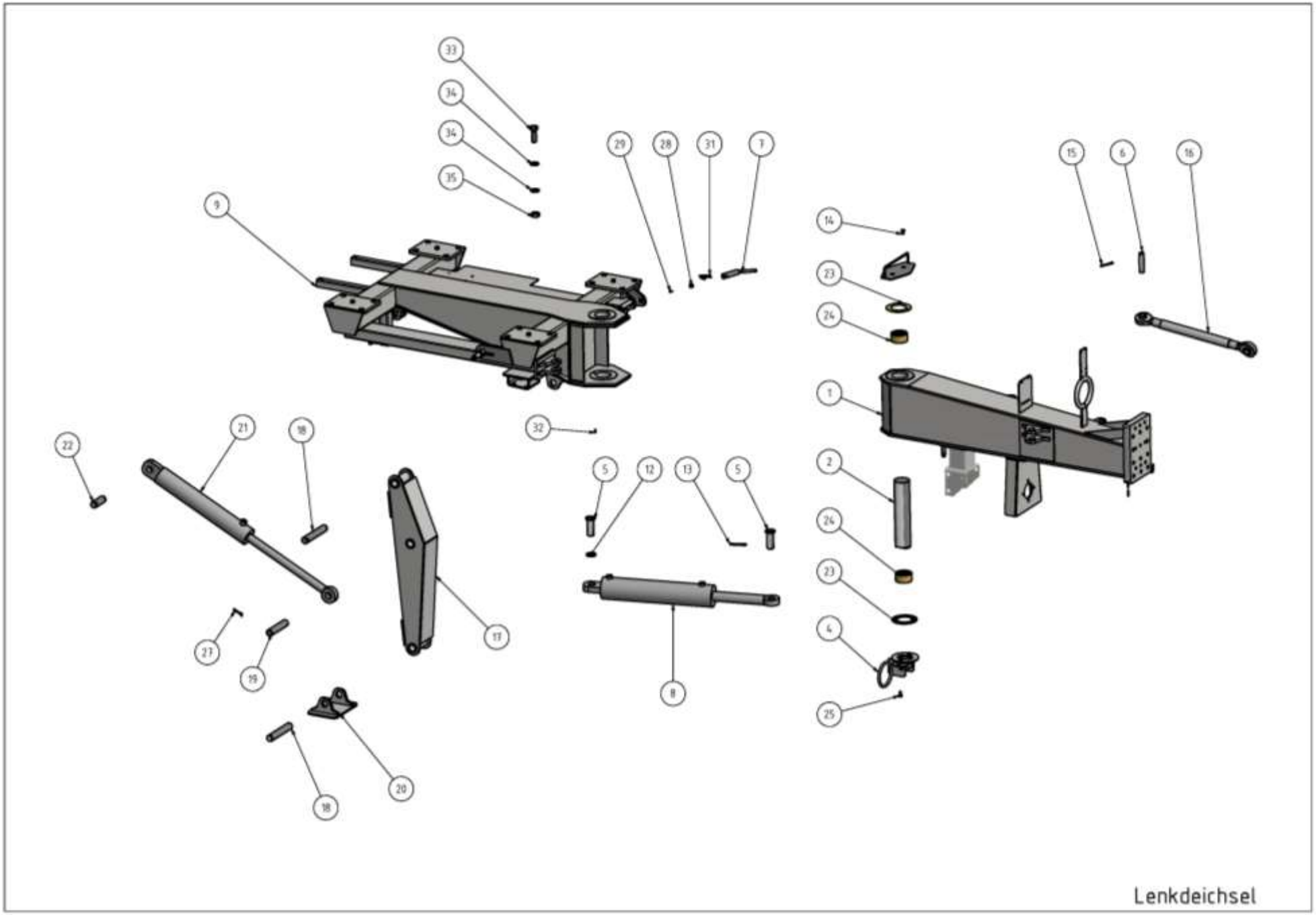
33
34
34
35
9
29
28
31
7
15
6
16
14
23
24
1
32
22
21
18
5
12
13
5
2
24
23
4
25
27
19
17
8
18
20
Lenkdeichsel

Lenkdeichsel

lfd. Nr.	ET-Nummer	Benennung	Anz
1	12 259 880 8 - 1	Deichsel 78	1
2	12 259 891 2	Schwenkbolzen	1
3	12 259 894 5	Deckel oben komplett	1
4	12 259 896 6	Sensorhalter Deichsellenkung	1
5	12 258 532 1	Bolzen 3	2
6	12 258 549 1	Bolzen 2	1
7	12 258 548 3	Bolzen 1	1
8	Zylind0041	Zylind0041	1
9	12 259 871 1 - 1	Deichselaufnahme 78 (Einachser)	1
	12 259 871 1 - 3	Deichselaufnahme 79 Flansch (Tandem)	1
12	12 258 532 1 - 2	Scheibe Bolzen 3	3
13	Splint0042	Splint	2
14	Schr0861	Senkschrauben mit Innensechskant	2
15	Splint0057	Splint	2
16	Sonstig0439	Sonstig0439	1
17	12 259 860 7	Stützfuss hydraulisch	1
18	12 259 862 3	Bolzen 4	2
19	12 259 862 3 - 2	Bolzen 6	1
20	12 259 861 5	Stützplatte hydraulisch	1
21	Zylind0074	Zylinder	1
22	12 259 862 3 - 1	Bolzen 5	1
23	12 259 893 7	Axiallager	2
24	Buchse0243	Gleitlagerbuchse	2
25	Schr0004	Sechskantschraube	2
27	Splint0057	Splint	8
28	Sonstig0306	Magnet	1
29	Schr0262	Senkschrauben mit Innensechskant	1
31	Stecker0016	Federstecker	1
32	Stift0020	Kerbstift	2
33	Schr0102	Sechskantschraube	16
34	Schei0248	Unterlegscheibe	32
35	Mut0042	Sechskantmutter	16

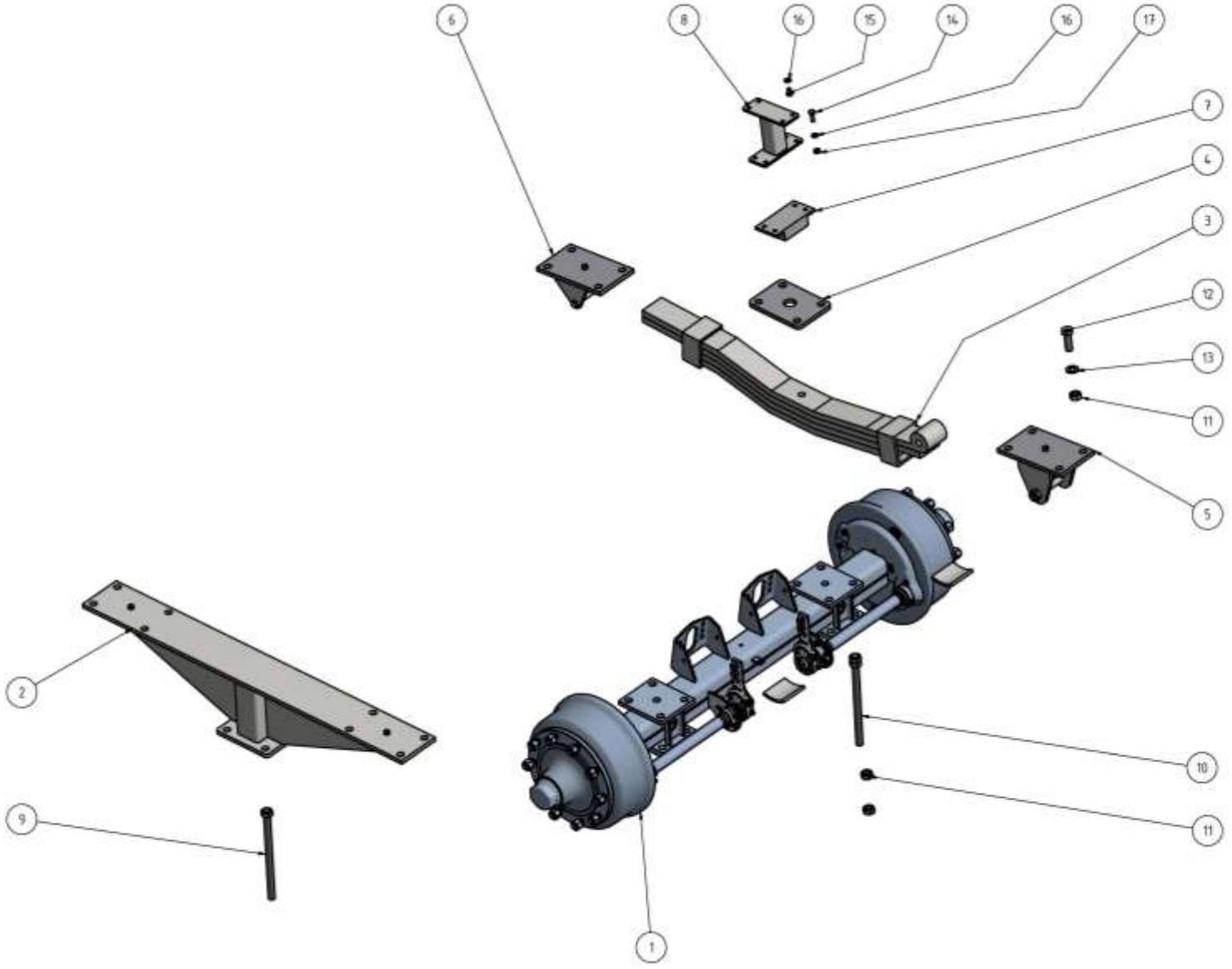

Achse

Achse

lfd. Nr.	ET-Nummer	Benennung	Anz
1		Achse Spur 1,8 m (4kt 120 mm)	1
		Achse Spur 1,8 m (4kt 150 mm)	1
		Achse Spur 2,05 m (4kt 150 mm)	1
2	12 260 534 3	Achsträger rechts (4kt 120 mm)	2
	12 260 532 7	Achsträger rechts (4kt 150 mm)	2
3	Fed0190	Parabelfeder	2
4	12 260 522 2	Federplatte rechts (4kt 120 mm)	2
	12 260 519 1	Federplatte rechts (4kt 150 mm)	2
5	12 260 517 5	Federschuh vorn	2
6	12 260 516 7	Federschuh hinten	2
7	Sonstig0029	Anschlagschiene	2
8	12 260 520 6	Anschlag	2
9	12 260 521 4 - 1	Gewindestange 380	8
10	12 260 521 4 - 1	Gewindestange 380	8
11	Mut0042	Sechskantmutter	32
12	Schr0841	Sechskantschraube	16
13	Schei0248	Unterlegscheibe	32
14	Schr0075	Sechskantschraube	8
15	Schr0866	Sechskantschraube	8
16	Schei0112	Unterlegscheibe	24
17	Mut0047	Sechskantmutter	8
18	Fed0010	Zugfeder (Bremszylinder)	2

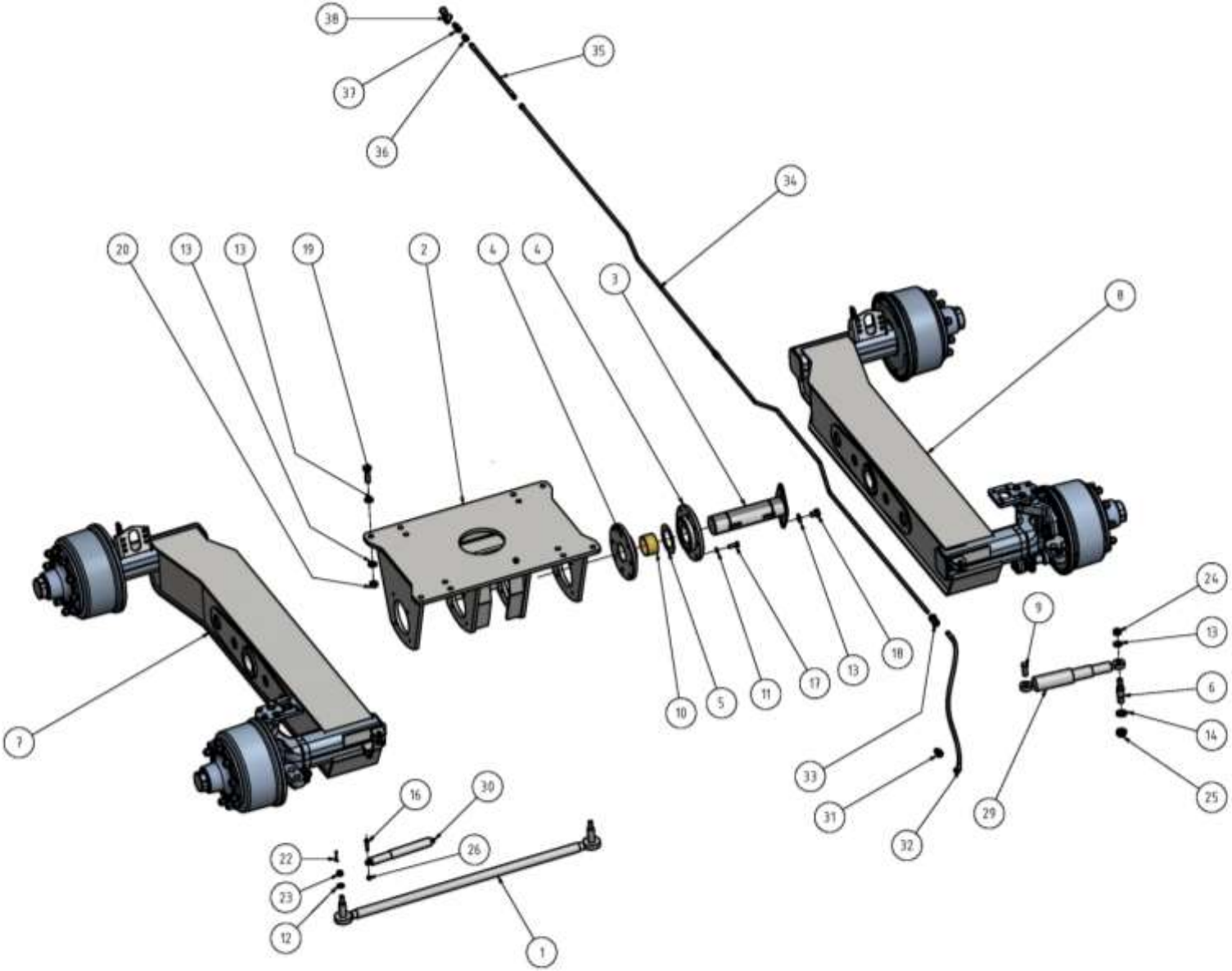

Tandemachse

Tandemachse

lfd. Nr.	ET-Nummer	Benennung	Anz
1	12 260 645 7 - 15	Spurstange 1400	1
2	12 260 646 5	Achspendelaufnahme	1
3	12 260 650 4	Bolzen geschweißt	2
4	12 260 651 2	Achsflansch	4
5	12 260 652 0	Axiallager Achse	4
6	12 260 654 5	Bolzen Lenkung	2
7	12 260 661 7	Achspendel 2050 links	1
	12 260 647 3	Achspendel 1950 links	1
8	12 260 662 5	Achspendel 2050 rechts	1
	12 260 648 1	Achspendel 1950 rechts	1
9	Achse0036	Bolzen D25 L60,7	2
10	Buchse0257	Buchse 0257	4
11	Schei0176	Unterlegscheibe	16
12	Schei0199	Unterlegscheibe	2
13	Schei0248	Unterlegscheibe	30
14	Schei0040	Unterlegscheibe	2
15	Kopf0056	Kegelschmiernippel	2
16	Schr0089	Sechskantschraube	2
17	Schr0131	Sechskantschraube	16
18	Schr0186	Sechskantschraube	4
19	Schr0103	Sechskantschraube	12
20	Mut0042	Sechskantmutter	12
21	Splint0006	Splint	2
22	Splint0063	Splint	2
23	Mut0070	Kronenmutter	3
24	Mut0069	Kronenmutter	2
25	Mut0063	Kronenmutter	2
26	Mut0180	Sechskantmutter	2
27	Schei0120	Unterlegscheibe	4
28	Achse0039	Lenkzylinder links	1
29	Achse0038	Lenkzylinder rechts	1
30	Achse0037	Stoßdämpfer 79	1
31	Verschr0015	Einschrauber	2
32	Schlau0045	Hydraulikschlauch	2
33	Verschr0179	L-Verschraubung	1
34	12 260 337 4 - B	Sperrrohr Bremse	1
35	Schlau0046	Hydraulikschlauch	1
36	Verschr0025	Einschrauber	1
37	Kupp0077	Schnellkupplung	1
38	Kappe0006	Schutzkappe gelb	1

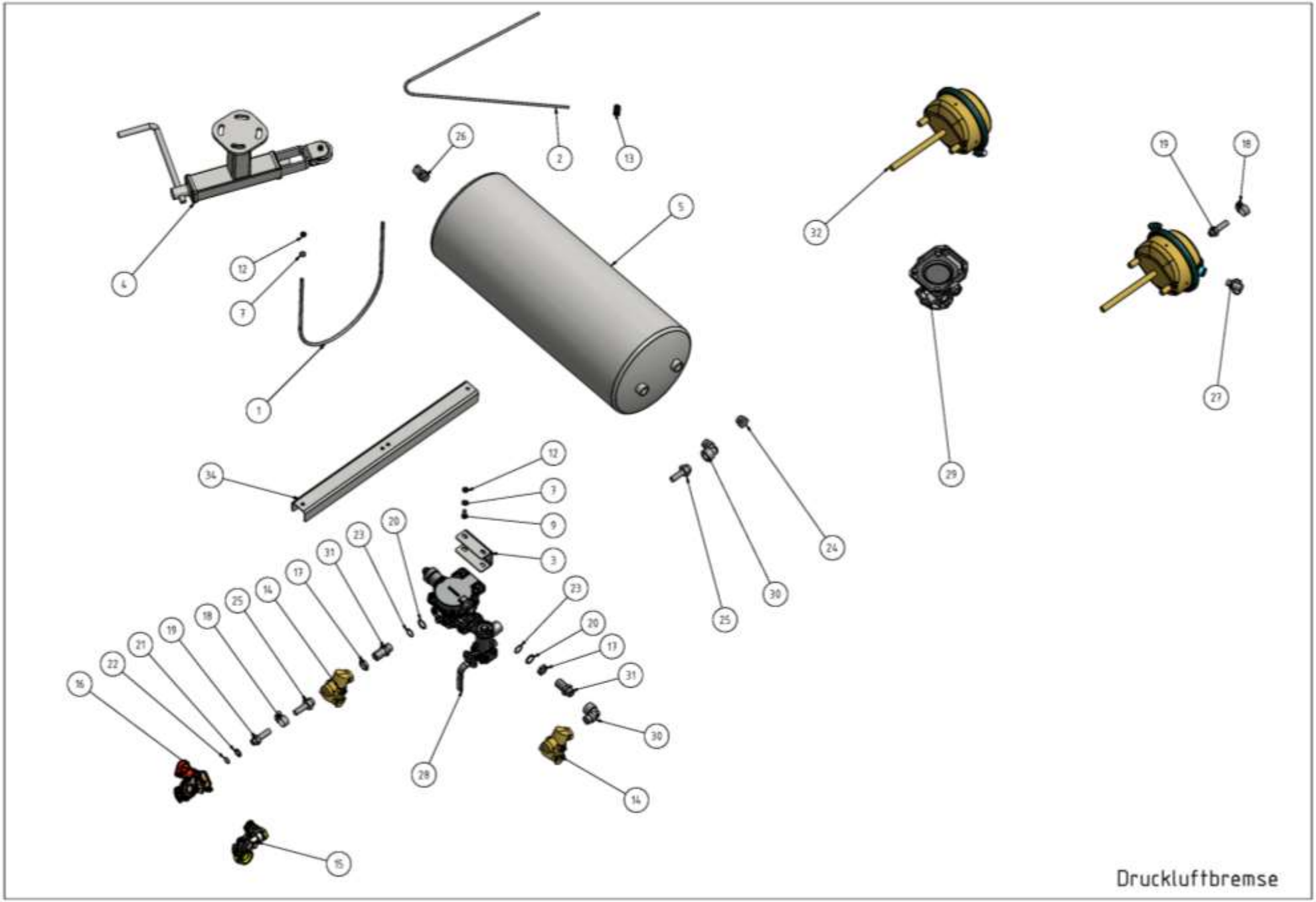
26
2
13
5
32
19
18
4
12
7
1
29
27
34
12
7
9
3
24
23
20
31
17
14
25
18
19
21
22
16
23
20
17
31
30
28
14
25
30
15
Druckluftbremse

Druckluftbremsanlage

lfd. Nr.	ET-Nummer	Benennung	Anz
1	12 254 205 5	Kesselbügel	2
2	Seil0024	Bremsseil	1
3	12 258 126 2 - 1	Verlängerung Bremsventil	1
4	12 260 563 2	Halter Handbremse kurz	1
5	Behäl0009	Luftbehälter 40 l	1
6	Schei0112	Unterlegscheibe	8
7	Schei0117	Unterlegscheibe	12
8	Schr0075	Sechskantschraube	4
9	Schr0035	Sechskantschraube	2
10	Schr0274	Sechskantschraube	2
11	Mut0047	Sechskantmutter	4
12	Mut0017	Sechskantmutter	12
13	Klemme0003	Drahtseilklemme	6
14	Filter0019	Luftfilter	2
15	Kopf0017	Kupplung gelb	1
16	Kopf0020	Kupplung rot	1
17	Mut0312	Luft Gegenmutter	2
18	Schlau0032	Luft Schlauchschelle	16
19	Stutz0091	Luft Schlauchstutzen	12
20	Ring0015	Luft Druckring	10
21	Ring0016	Luft Druckring	13
22	Ring0017	Luft Dichtring	13
23	Ring0018	Luft Dichtring	10
24	Schr0869	Luft Verschlußschraube	1
25	Stutz0086	Luft Schlauchstutzen	5
26	Stutz0381	Luft Prüfanschluss	1
27	Stutz0382	Luft Prüfanschluss	1
28	Ventil0131	Bremsventil	1
29	Ventil0207	Schnelllöseventil	2
30	Verschr0176	Luft Winkel	2
31	Verschr0177	Luft Einschrauber	2
32	Zylind0022	Membranbremszylinder	4
33	Schlau0467	Bremsschlauch	
34	12 260 699 6	Konsolenverlängerung	2

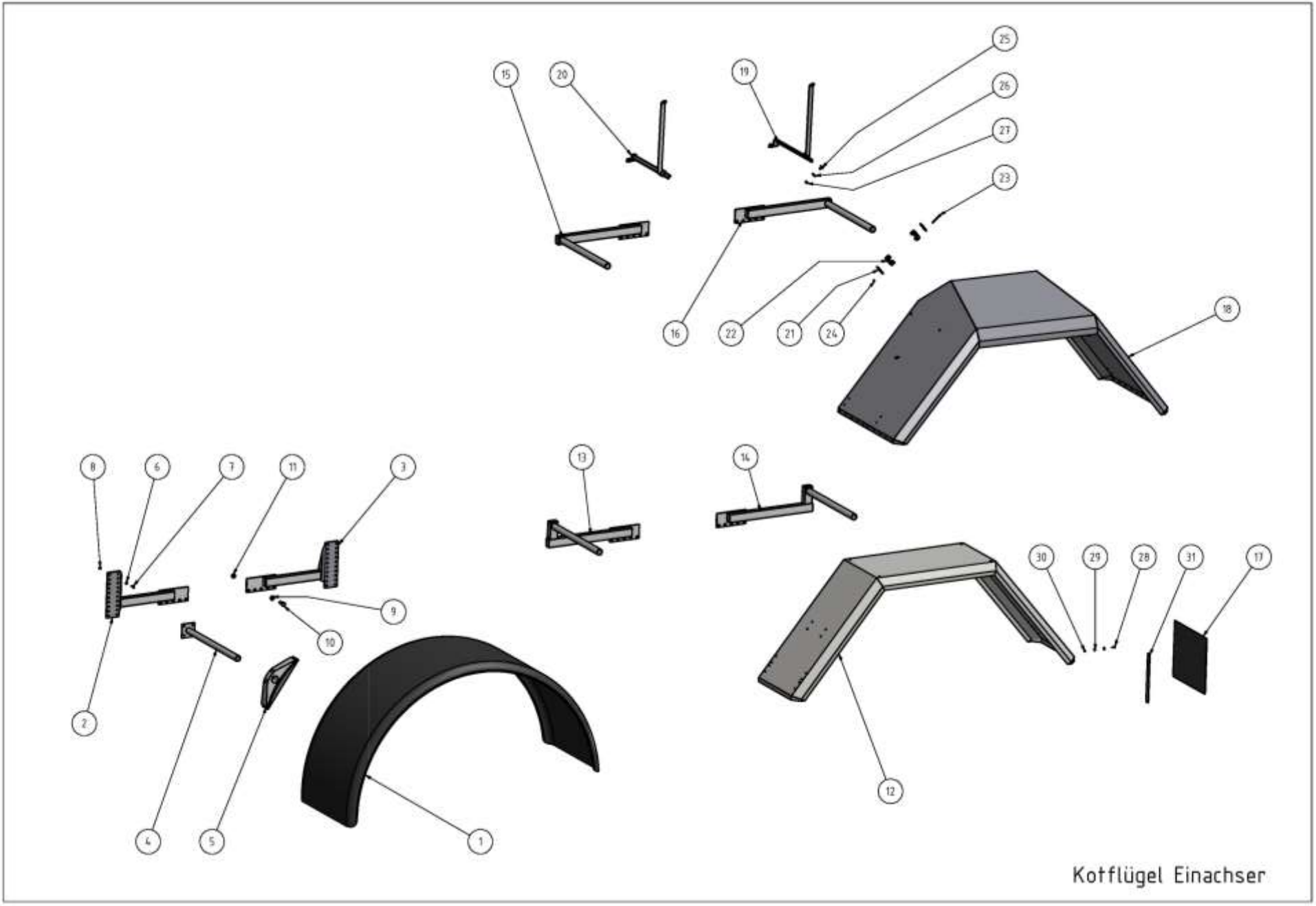
25
26
27
23
15
20
19
16
22
21
24
18
8
6
7
11
3
13
14
9
10
2
30
29
28
31
17
12
4
5
1
Kotflügel Einachser

Kotflügel Einachser

lfd. Nr.	ET-Nummer	Benennung	Anz
1	Streuer2434	Kotflügel 710x3084	2
	Streuer2429	Kotflügel 550x2084	2
	Streuer2428	Kotflügel 510x2650	2
2	12 255 541 2	Kotflügelhalter Gummi rechts	2
3	12 255 542 0	Kotflügelhalter Gummi links	2
4	Rohr0002	Tragrohr	4
5	Halter0101	Kotflügelhalter Plast	8
6	Schei0117	Unterlegscheibe	64
7	Schr0635	Sechskantschraube	32
8	Mut0017	Sechskantmutter	32
9	Schei0176	Unterlegscheibe	8
10	Schr0131	Sechskantschraube	8
11	Mut0253	Sechskantmutter	8
12	12 260 579 4 - 1	Kotflügel Metall 20.8 - 38	2
	12 260 585 8 - 1	Kotflügel Metall 580-70 R38	2
	12 260 582 - 1	Kotflügel Metall 800/70 R38	2
	12 260 578 6 - 1	Kotflügel Metall 800/65 R32	2
	12 260 577 8	Kotflügel Metall 650/60 - 26,5	2
	12 260 576 1	Kotflügel Metall 650/60 - 26,5	2
	12 260 542 3	Kotflügel Metall 18.4-38	2
13	12 260 525 5 - 30	Kotflügelhalter 1 - 30	2
14	12 260 526 3 - 30	Kotflügelhalter 2 - 30	2
15	12 260 525 5	Kotflügelhalter 1	2
16	12 260 526 3	Kotflügelhalter 2	2
17	Streuer2440	Schmutzfänger 450x400	
	Streuer2441	Schmutzfänger 500x400	
	Streuer2421	Schmutzfänger 600x400	
	Sonstig0390	Schmutzfänger 650x400	
18	12 260 586 6 - S	Kotflügel schräg	2
19	12 260 587 4 - R	Abspannung schräg rechts	2
20	12 260 587 4 - L	Abspannung schräg links	2
21	12 260 387 2 - 3	Deckel Schelle 42	16
22	Schelle0019	Rohrschelle 42	16
23	Schr0897	Sechskantschraube	32
24	Mut0108	Sechskantmutter	32
25	Schr0204	Flachrundschraube mit Vierkantansatz	8
26	Schei0470	Unterlegscheibe	8
27	Mut0181	Sechskantmutter	8
28	Schr0315	Sechskantschraube	
29	Schei0219	Unterlegscheibe	
30	Mut0301	Sechskantmutter	
31	12 260 594 6	Versteifung Schmutzfänger	4

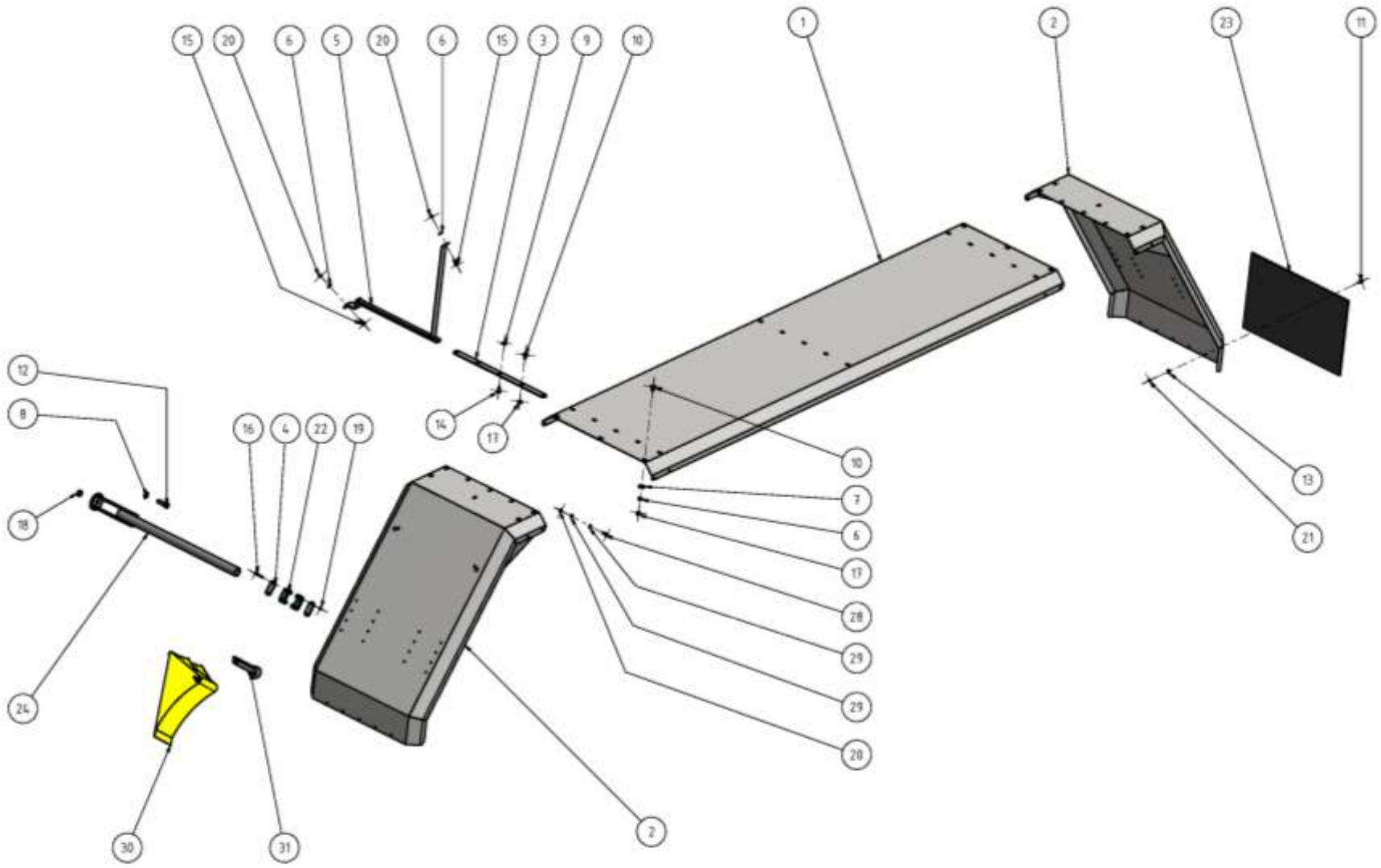
15
20
6
5
20
6
15
3
9
10
1
2
23
11
12
8
16
4
22
19
14
17
10
7
6
17
28
29
29
20
13
21
18
24
30
31
2

Kotflügel

Kotflügel

lfd. Nr.	ET-Nummer	Benennung	Anz
1	12 260 383 1 - 1	Kotflügel 79 650_R38	1
	12 260 388 0 - 1	Kotflügel 79 550_R38	1
2	12 260 383 1 - 2	Kotflügel 79 650_R38	2
	12 260 388 0 - 2	Kotflügel 79 550_R38	2
3	12 260 383 1 - 3	Kotflügel 79 650_R38	3
	12 260 388 0 - 3	Kotflügel 79 650_R38	3
4	12 260 387 2 - 3	Deckel Schelle 42	8
5	12 260 951 5	Kotflügelhalter 79	3
6	Schei0468	Unterlegscheibe	18
7	Schei0775	Unterlegscheibe	6
8	Schei07176	Unterlegscheibe	4
9	Mut0105	Vierkantmutter	9
10	Schr0204	Flachrundschraube mit Vierkantansatz	12
11	Schr0182	Flachrundschraube mit Vierkantansatz	5
12	Schr0183	Zylinderkopfschraube	2
13	Schei0219	Unterlegscheibe	5
14	Schr0004	Sechskantschraube	9
15	Schr0004	Sechskantschraube	6
16	Schr0482	Sechskantschraube	8
17	Mut0181	Sechskantmutter	12
18	Mut0253	Sechskantmutter	2
19	Mut0108	Sechskantmutter	8
20	Mut0017	Sechskantmutter	14
21	Mut0301	Sechskantmutter	5
22	Schelle0019	Schelle	4
23	Streuer2421	Schmutzfänger	1
24	Sonstig0057	Tragrohr	2
28	Schr0035	Sechskantschraube	8
29	Schei0117	Unterlegscheibe	16
30	Sonstig0077	Hemmschuh	2
31	Halter0104	Hemmschuhhalter	2

Beleuchtung

Beleuchtung

lfd. Nr.	ET-Nummer	Benennung	Anz
1	Leuchte0002	3-Kammerleuchte	1
2	Leuchte0001	3-Kammerleuchte	1
3	Elek0093	Abzweigdose	1
4	Stecker0005	Stecker	1
5	Kabel0025	Kfz-Kabel	
6	Kabel0011	Kfz-Kabel	
7	Strahler0002	Rückstrahler dreieckig	2
8	Strahler0003	Seitenstrahler	6
9	Strahler0001	Rückstrahler rund	2
10	Streuer2438	Seitenleuchten	6
11	12 259 757 5	Halter Begrenzungsleuchten	1
12	Elek0104	Begrenzungsleuchte klar	2
13	Elek0033	Blink-Brems-Schluss-Kennzeichen (LED)	1
14	Elek0034	Blink-Brems-Schluss (LED)	1
15	12 262 432 1	Lampenhalter LED	2
16	Elek0093	Abzweigdose	1
17	Elek0053	Rück-Nebel	1
18	12 262 436 2	Überbreite vorn	1
19	12 262 435 4 - R	Überbreite hinten rechts	1
20	12 262 435 4 - L	Überbreite hinten links	1
21	Elek0036	Zentral LED Kontrollgerät	1
22	Elek0014	Verschraubung	2
23	Sonstig0472	Sockel für Kabelbinder	
24	Sonstig0067	Kabelband	
25	Elek0101	Kabelschuh	