Smart Farming

MADE IN GERMANY

Güstrower

Injektionstechnik

Flüssigdüngung – richtig dosiert und platziert

- Bis zu 20 % weniger Stickstoff
- Weniger Pflanzenschutzmittel
- Automatische V-Stellung
- AEF zertifizierte ISOBUS-Steuerung

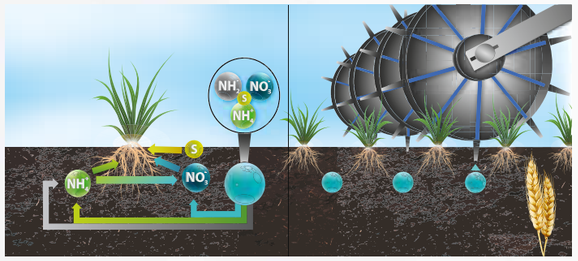

Flüssigdüngerinjektoren

Basisprinzip dieser Düngermethode ist das Cultan-Verfahren. Die Pflanzen werden über einen langen Zeitraum mit Ammoniumdünger als dominierende Stickstoffquelle kontrolliert versorgt. Sie können diesen Dünger entsprechend ihres Bedarfes über die Wurzelspitzen bereits im Grenzbereich des Depots absorbieren.

Gleichmäßiges Düngen – bis zum Feldrand

Vorteile von Cultan:

- Ertragssicherheit mit
  - > bis zu 20% weniger Stickstoff
  - > weniger “PSM”
- Gleichmäßige Ausbringung
  - > bis an den Feldrand
  - > bei windigen Wetterverhältnissen
  - > auch auf erosionsgefährdeten Standorten
- Stickstoffdepot im Boden an die Tonminerale fixiert – für viele Kulturen nur noch eine Überfahrt notwendig
- Stickstoffversorgung erfolgt während der gesamten Vegetationsperiode – wachstumkonform

Nur bei uns

- **Garantierter Parallellauf** durch wartungsfreies Gummifederelement
- **Höhere Lebensdauer** durch Kugellager in der Nabe
- **Verlängerte Applikationszeit** des Düngers durch spezielle Nabe
- **Weniger Verschleiß** durch speziell gehärtete Spokes auf sandigen Böden

Funktionsweise der Injektionstechnik

Über eine mechanische Nabensteuerung wird kurz nach dem Eintauchen des Spoke in den Boden ein Kanal geöffnet und der Dünger in 6 cm Tiefe als fixiertes Ammonium-Depot direkt in die Wurzelnähe abgelegt. Dort steht es den Pflanzenwurzeln sofort zur Verfügung und kann wachstumskonform bei den meisten Kulturen während der gesamten Vegetationsperiode aufgenommen werden. Unser Jobrechner steuert die Regelung der Düngermenge und erlaubt Ausbringmengen von 50 l bis 2000 l/ha auch bei wechselnden Fahrgeschwindigkeiten und windigen Wetterverhältnissen.

Verschiedene Dosierblenden sorgen beim jeweiligen Einsatz für einen optimalen Systemdruck von 1,5 bar bis 8 bar. Unsere Injektionsmaschinen werden mit Arbeitsbreiten von 3m, 6m, 9m, 12m, 13,50m,15m und 27m angeboten. Auf dem Vorgewende wird mit einer automatischen V-Stellung gearbeitet um ein sicheres Wenden zu garantieren (kein Anecken von Außenspitzen in der Erde). Durch die Druckspeicherblase kann sich der Rahmen an fast jede Kontur vom Gelände anpassen.

MEMBER OF AEF

Unsere Injektoren erhalten Sie mit Arbeitsbreiten von 3m, 6m, 9m, 12m, 13,50m, 15m und 27m.

1. traktorgezogene Einachs-Geräte bis 27m Arbeitsbreite
2. Anbauinjektoren für Schlepper und Selbstfahrer an der Dreipunktaufnahme
3. Anbauvarianten (auf Anfrage)
4. Injektionsmodule zum Anbau an vorhandene Technik

Befüllstation

Pendelrahmen zur optimalen Bodenanpassung

Sumpf

geschützte Regelstrecke und Staukasten

Flüssigdünger – Injektionsrad in Tellerausführung

1. Das neue Tellerrad mit nachlaufgeführtem wartungsfreiem Federelement kann auch mittels Adapter an allen Vorgängermodellen verwendet werden.

2. Durch die neue Nabenkonstruktion an der Einarmschwinge ist ein wartungsfreundliches Öffnen der Nabe durch das Lösen von nur einer Verschraubung möglich.

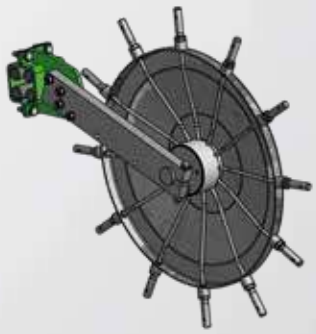

* Änderungen in der technischen Ausführung vorbehalten

Händler:

GMB Güstrower Maschinenbau GmbH
Glasewitzer Chaussee 30
D 18273 Güstrow

Tel. +49 (0) 3843 2175 - 0
Fax +49 (0) 3843 2175 - 175
info@gmb-guestrower.de
www.gmb-guestrower.de